TECHNISCHES DATENBLATT

MEARIN PLUS 200 / -PLUS F 200 / -BLACK

A 15, B 125, C 250, D 400** Nennweite 200

BUILDING SUCCESS

MATERIALEIGENSCHAFTEN

GLASFASER-VERBUNDSTOFF	glasfaserverstärktes Polyester, mineralische Füllstoffe, Additive
ZUGFESTIGKEIT	65 N/mm² (ISO 527)
BIEGEFESTIGKEIT	120 N/mm² (ISO 14125)
ELASTIZITÄTSMODUL	10.000 N/mm² (ISO 14125)
DICHTE	2,0 g/cm³ (ISO 1172)
LÄNGENAUSDEHNUNGSKOEFFIZIENT	1,5 - 2,0 x 10^{-5} 1/K
HITZEBESTÄNDIGKEIT	100°C Dauerbelastung, bis 240°C bei Belastungsdauer bis 110 min.
FROSTBESTÄNDIGKEIT	-35°C
WASSEREINDRINGTIEFE	0 mm
WASSERAUFNAHME	<0,1% (ISO R178)
MATERIALSTRUKTUR	Kapillarfrei

EINSATZZWECK

Bauteil zur Linienentwässerung von Oberflächen um anfallendes Niederschlagswasser aus angrenzenden befestigten Flächen aufzunehmen, zu transportieren und abzuleiten.

AUSFÜHRUNGEN

- Länge 1000 mm
- Länge 500 mm
- Länge 500 mm als Fließrichtungswechsel
- In Grau und Schwarz
- Bauhöhe 242 mm
- Flachrinne mit Bauhöhe 100 mm
- Flachrinne mit Stutzen Ø 110 mm

KANTENSCHUTZ

- Glasfaser-Verbundstoff

ZUBEHÖR

- Einlaufkasten
- Stirnplatte geschlossen
- Stirnplatte mit Ablaufstutzen Ø 160 mm
- Stirnplatte für seitlichen Anschluss mit Stutzen Ø 160 mm
- Adapter für seitlichen Rinnenanschluss (Eck-, T- und Kreuzverbindung)
- Senkrechter Ablaufstutzen Ø 160 mm
- Geruchsverschluss inklusive Schmutzsieb und Schmutzfangtopf

** Nicht zur Querentwässerung von Schnellstraßen und Autobahnen geeignet.

MEARIN PLUS 200 / -PLUS F 200 / -BLACK

A 15, B 125, C 250, D 400** Nennweite 200

MEARIN PLUS F 200 / MEARIN PLUS F 200 BLACK RINNENKÖRPER MIT GLASFASER-VERBUNDSTOFF KANTE UND DICHTUNGSFALZ GEMÄß EN 1433

Rinnen aus Glasfaser-Verbundstoff. Lichte Weite 200 mm, Baubreite 236 mm. Geeignet für alle Rinnenabdeckungen **MEA 200 CLIPFIX** und Schlitzaufsätze TSH 200. Zur Realisierung von Wasserspiegelgefälle. Belastung laut Angabe, bei Einbau gemäß den MEA-Einbauhinweisen.

010140760

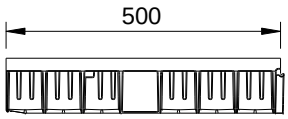

010140764

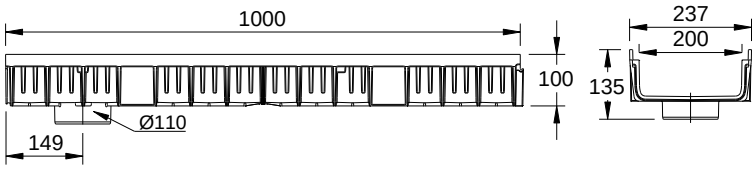

010140762

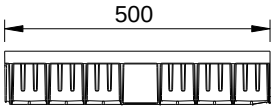

010140766

MEARIN PLUS F 200 / MEARIN PLUS F 200 BLACK RINNENKÖRPER OHNE GEFÄLLE, BELASTUNGSKLASSE A 15 BIS D 400** GEMÄß DIN EN 1433

Bezeichnung	Art. Nr.	Länge [mm]	Höhe [mm]	kg/Stück
MEARIN PLUS F 200.0/100 Rinne	010140760	1000	100	3,38
MEARIN PLUS F 200.0 A/100 Rinne mit Stutzen Ø 110 mm [8)]	010140762	1000	100	3,38
MEARIN PLUS F 200.1/100 Rinne	010140764	500	100	1,69
MEARIN PLUS F 200.1 RW/100 Rinne [15)]	010140766	500	100	1,69
MEARIN PLUS F 200.0/100 BLACK Rinne	010140763	1000	100	3,38
MEARIN PLUS F 200.0 A/100 BLACK Rinne mit Stutzen Ø 110 mm [8)]	010140765	1000	100	3,38
MEARIN PLUS F 200.1/100 BLACK Rinne	010140767	500	100	1,69
MEARIN PLUS F 200.1 RW/100 BLACK Rinne [15)]	010140769	500	100	1,69

** Nicht zur Querentwässerung von Schnellstraßen und Autobahnen geeignet.
8) Mit dicht eingeformtem Ablaufstutzen Ø 110 mm.
15) Einsatzmöglichkeit als Fließrichtungswechsel.

MEARIN PLUS 200 / -PLUS F 200 / -BLACK

A 15, B 125, C 250, D 400** Nennweite 200

MEARIN PLUS 200 RINNENKÖRPER
MIT GLASFASER-VERBUNDSTOFF KANTE UND DICHTUNGSFALZ GEMÄß EN 1433

Rinnen aus Glasfaser-Verbundstoff. Lichte Weite 200 mm, Baubreite 236 mm. Geeignet für alle Rinnenabdeckungen **MEA 200 CLIPFIX** und Schlitzaufsätze TSH 200. Zur Realisierung von Wasserspiegelgefälle. Belastung laut Angabe, bei Einbau gemäß den MEA-Einbauhinweisen.

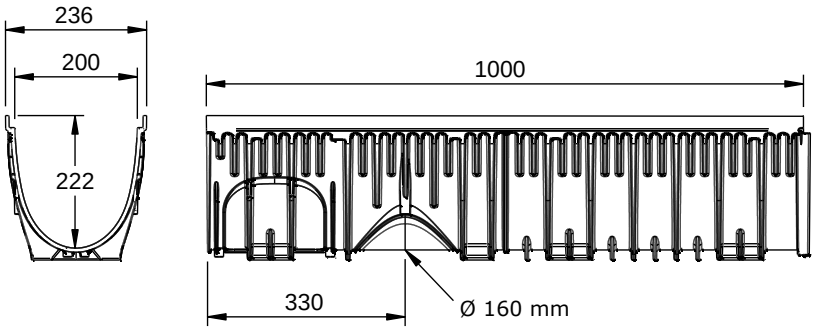

012140034

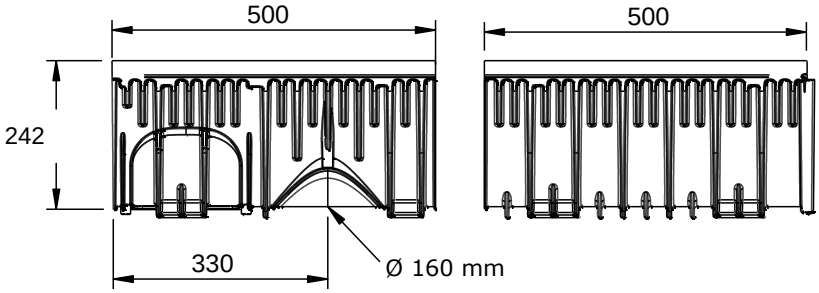

012140038 012140036

MEARIN PLUS 200 RINNENKÖRPER OHNE GEFÄLLE, BELASTUNGSKLASSEN A 15 BIS D 400 GEMÄß DIN EN 1433**

Bezeichnung	Art.-Nr.	Länge [mm]	Höhe [mm]	kg/Stück
MEARIN PLUS 200.0 Rinne [5) 14)]	012140034	1000	242	6,00
MEARIN PLUS 200.1 Rinne [3)]	012140036	500	242	3,35
MEARIN PLUS 200.1 RW Rinne [5) 14) 15)]	012140038	500	242	3,35

** Nicht zur Querentwässerung von Schnellstraßen und Autobahnen geeignet.
3) Anschlussmöglichkeit für Stirnplatten mit Stutzen oder Einlauf-/Sinkkasten.
5) Anschlussmöglichkeit für senkrechten Ablauf Ø 160 mm (Ablaufvorformung), Stirnplatten mit Stutzen oder Einlauf-/Sinkkasten.
14) Anschlussmöglichkeit für Eck-, T- und Kreuzverbindungen.
15) Einsatzmöglichkeit als Fließrichtungswechsel.

MEARIN PLUS 200 / -PLUS F 200 / -BLACK

A 15, B 125, C 250, D 400** Nennweite 200

MEARIN PLUS 200 / MEARIN PLUS F 200 / MEARIN PLUS F 200 BLACK ZUBEHÖR

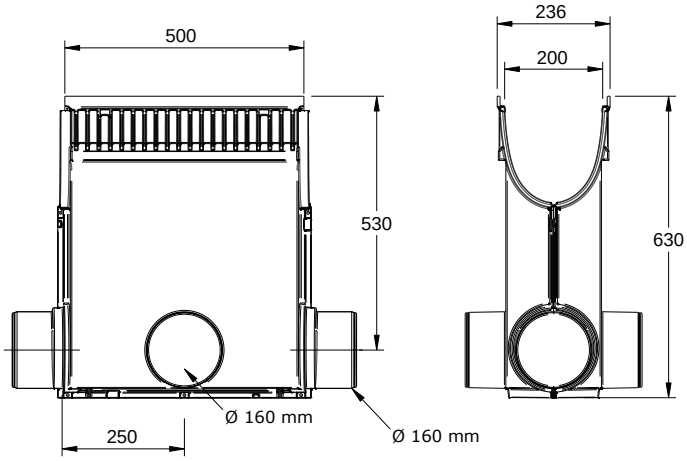

012140040

MEARIN PLUS 200 EINLAUFKASTEN OHNE ABDECKUNG, MIT SCHLAMMEIMER**

Bezeichnung	Art. Nr.	Länge [mm]	Höhe [mm]	kg/Stück
MEARIN PLUS 200.EK Einlaufkasten für Rohranschluss Ø 160 mm, inkl. Schlammeimer	012140040	500	630	7,60

** Nicht zur Querentwässerung von Schnellstraßen und Autobahnen geeignet.

MEARIN PLUS 200 / -PLUS F 200 / -BLACK

A 15, B 125, C 250, D 400** Nennweite 200

MEARIN PLUS 200 / MEARIN PLUS F 200 / MEARIN PLUS F 200 BLACK ZUBEHÖR

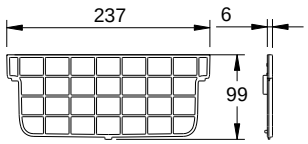

010140768

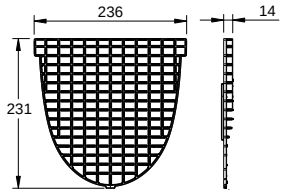

010140108

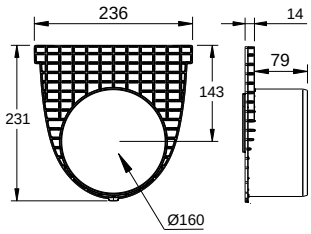

010140110

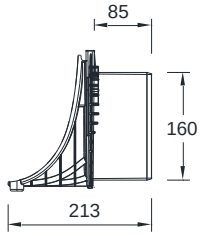

010140112

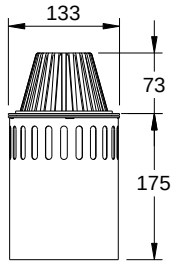

0101405464

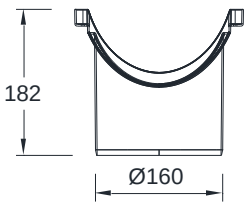

010140117

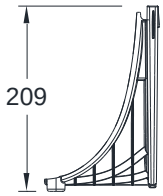

010140114

MEARIN PLUS 200 / MEARIN PLUS F 200 / MEARIN PLUS F 200 BLACK STIRNPLATTEN UND ANSCHLUSS-ZUBEHÖR

Bezeichnung	Art. Nr.	Material	kg/Stück
MEARIN PLUS F 200.SE Stirnplatte geschlossen für Rinnenanfang/-ende.	010140768	PC	0,04
MEARIN PLUS F 200.SE BLACK Stirnplatte geschlossen für Rinnenanfang/-ende.	010140771	PC	0,04
MEARIN PLUS/EXPERT 200 Stirnplatte geschlossen für Rinnenanfang/ -ende	010140108	PP	0,18
MEARIN PLUS/EXPERT 200 Stirnplatte mit Rohrstutzen Ø 160 mm für Rinnenende	010140110	PP	0,19
MEARIN PLUS/EXPERT 200 Stirnplatte mit Rohrstutzen Ø 160 mm für seitlichen Anschluss an Rinne	010140112	PP	0,24
MEARIN PLUS/EXPERT 200 Adapter für seitlichen Rinnenanschluss, zu Eck-T- und Kreuzverbindungen	010140114	PP	0,09
MEARIN PLUS/EXPERT 150 & 200 senkrechter Ablaufstutzen Ø 160 mm	010140117	PP	0,14
MEARIN PLUS/EXPERT 200 Geruchsverschluss mit Schmutzsieb und Schmutzfangeimer	010140546	PP/Stahl verzinkt	2,00

** Nicht zur Querentwässerung von Schnellstraßen und Autobahnen geeignet.

Diese Ausgabe des technischen Datenblatts ist ab September 2020, bis zum Erscheinen einer überarbeiteten Version, allein gültig und ersetzt frühere Publikationen. Die jeweils aktuelle Version steht unter www.mea-group.com zum Download bereit.

MEA Bautechnik GmbH
Geschäftsbereich MEA Water Management
Sudetenstraße 1
86551 Aichach
Tel.: +49 (0) 82 51. 91 0
Fax: +49 (0) 82 51. 91 13 06
E-Mail: info@mea-group.com
www.mea-group.com