Vorderansicht

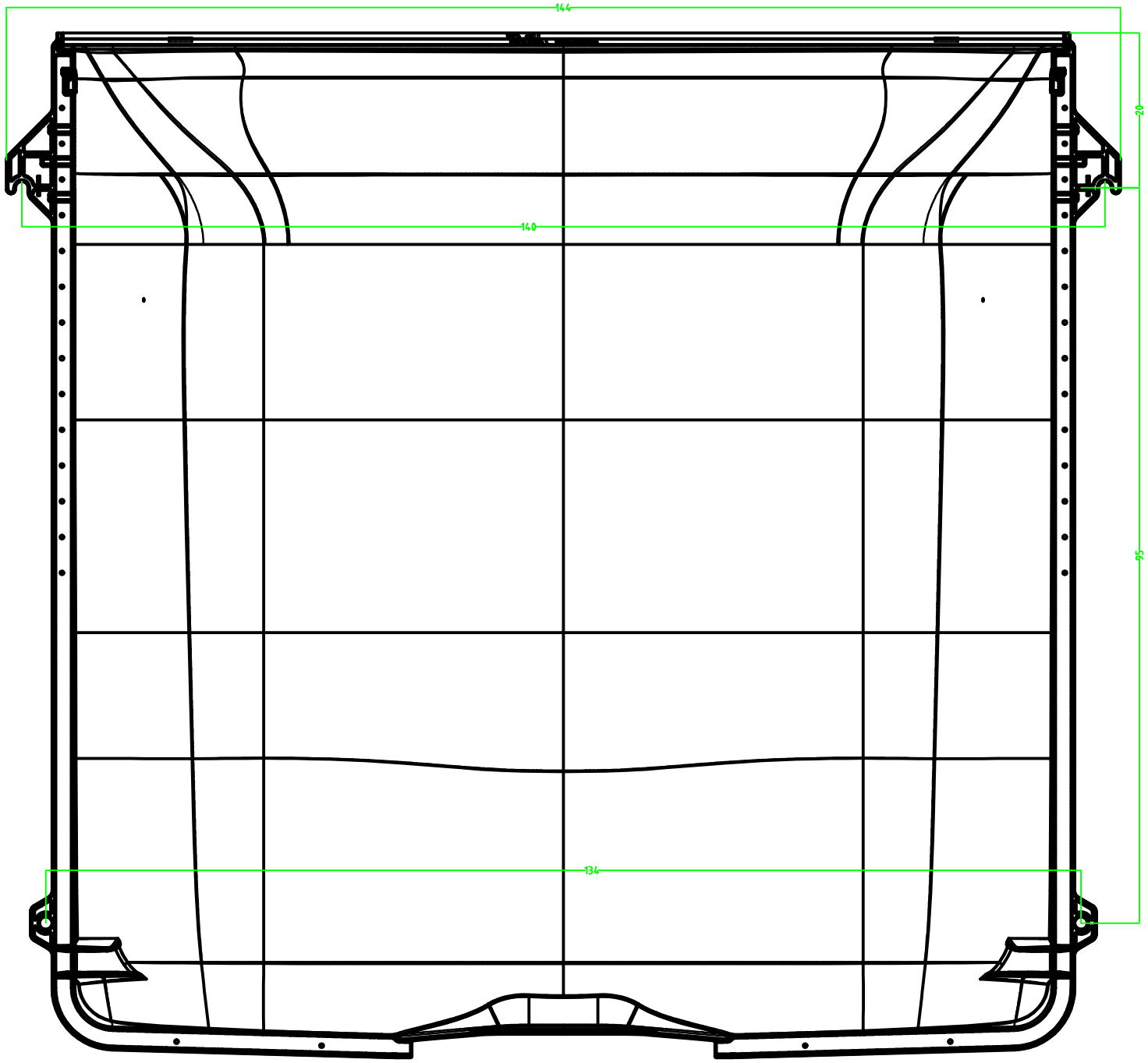

Seitenansicht

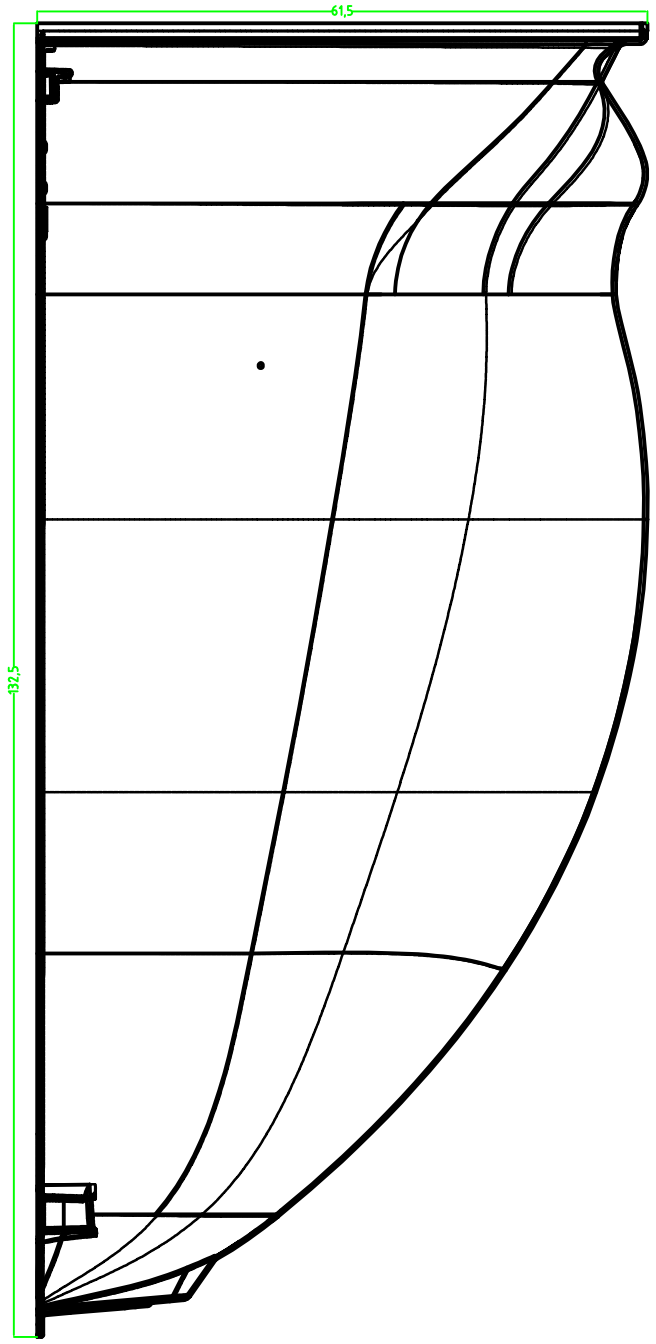

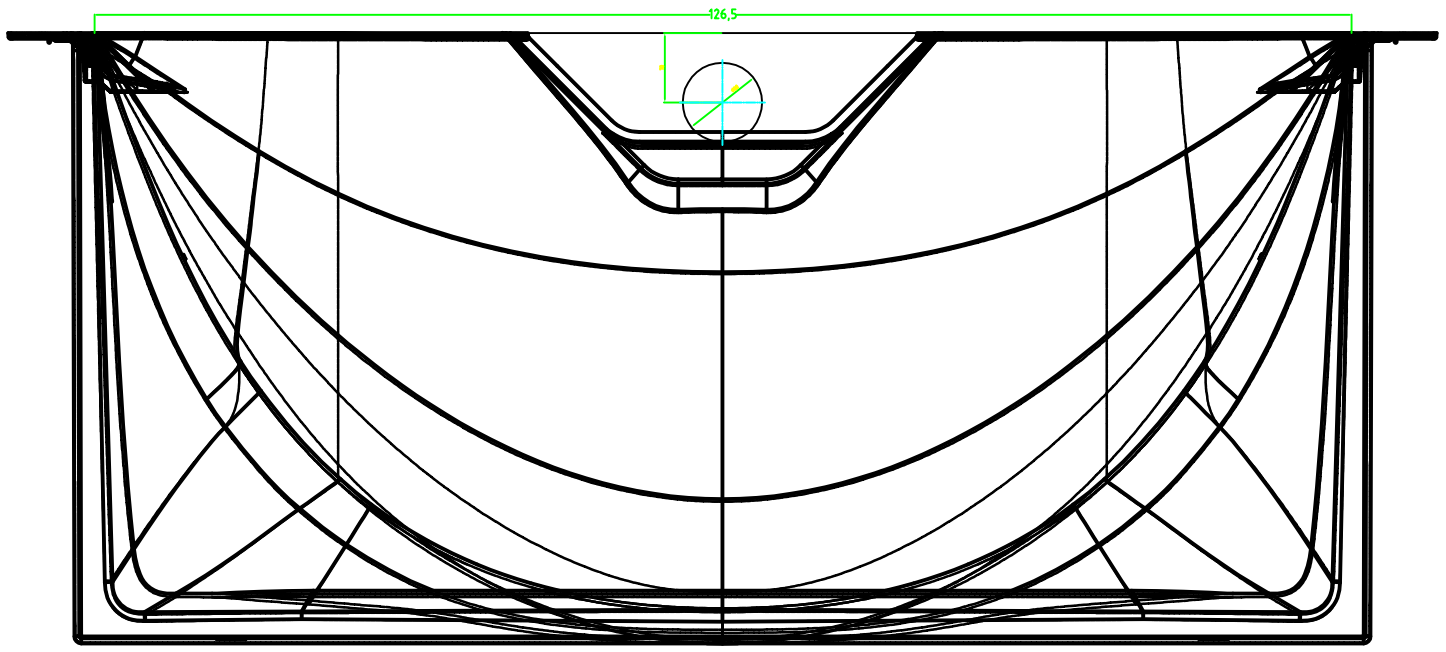

Draufsicht

Lichtschacht

MEA MULTINORM 125x130x60