Vorderansicht

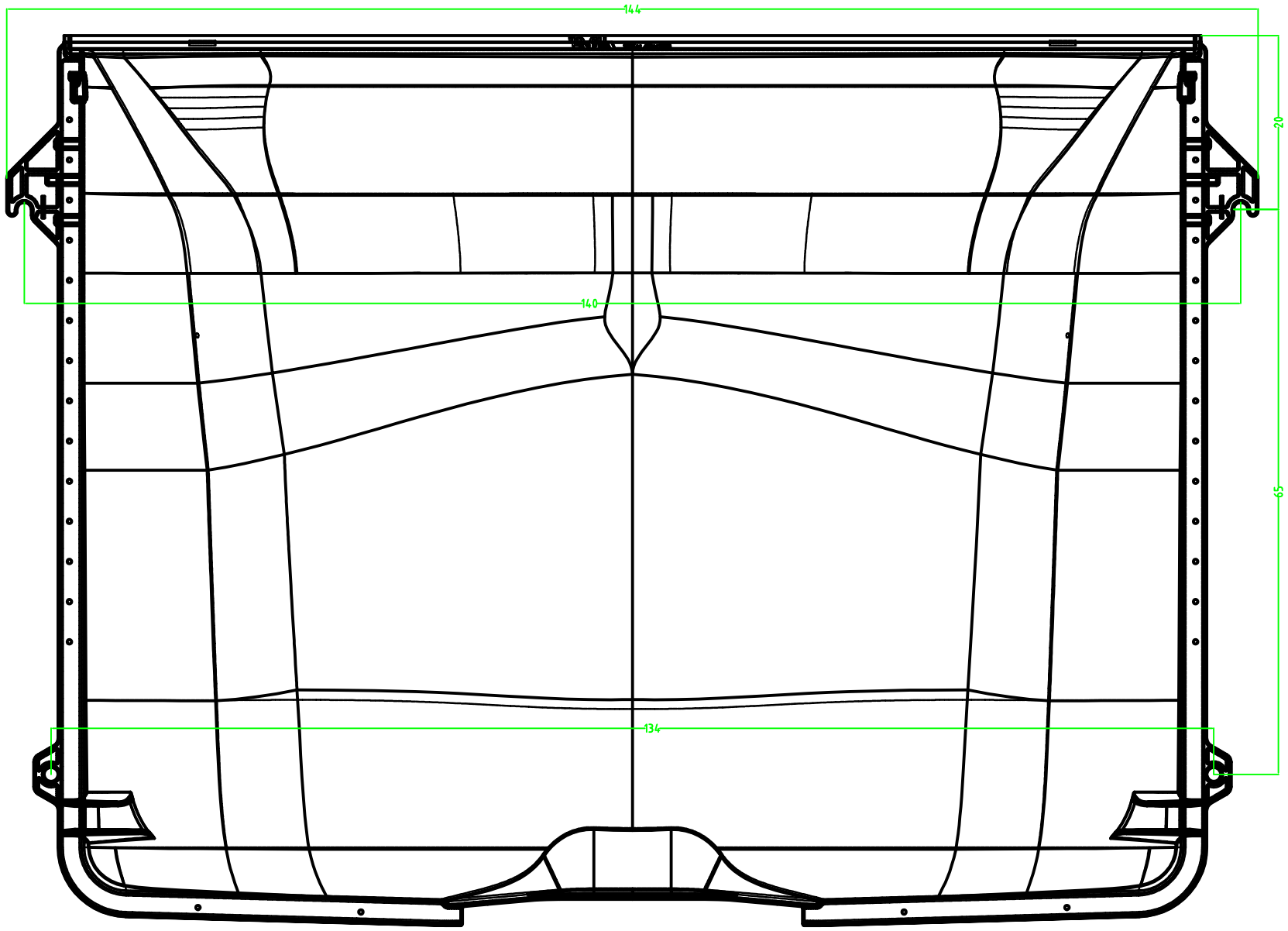

Seitenansicht

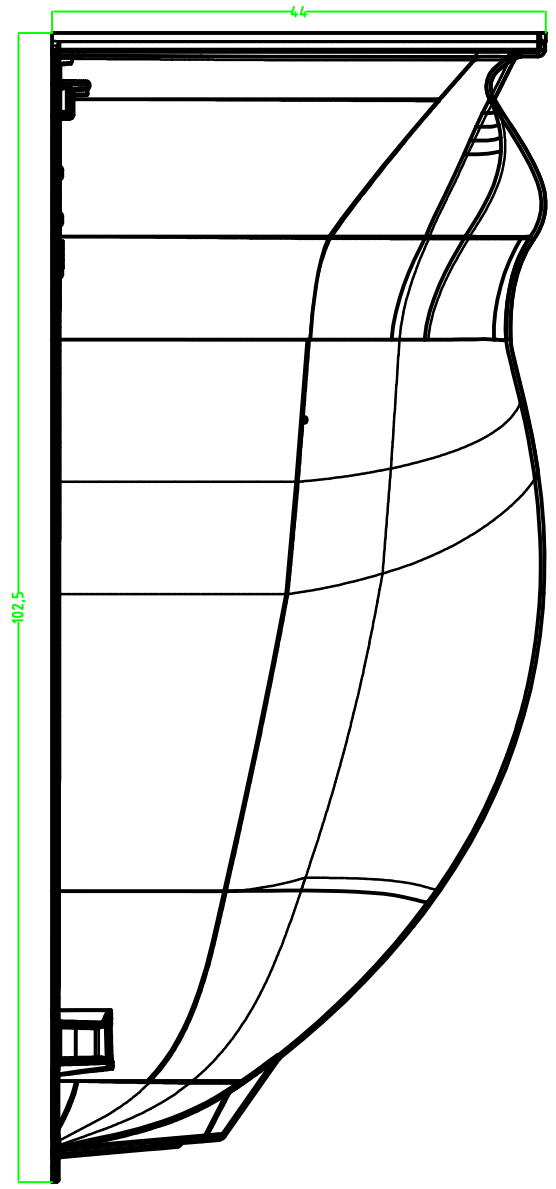

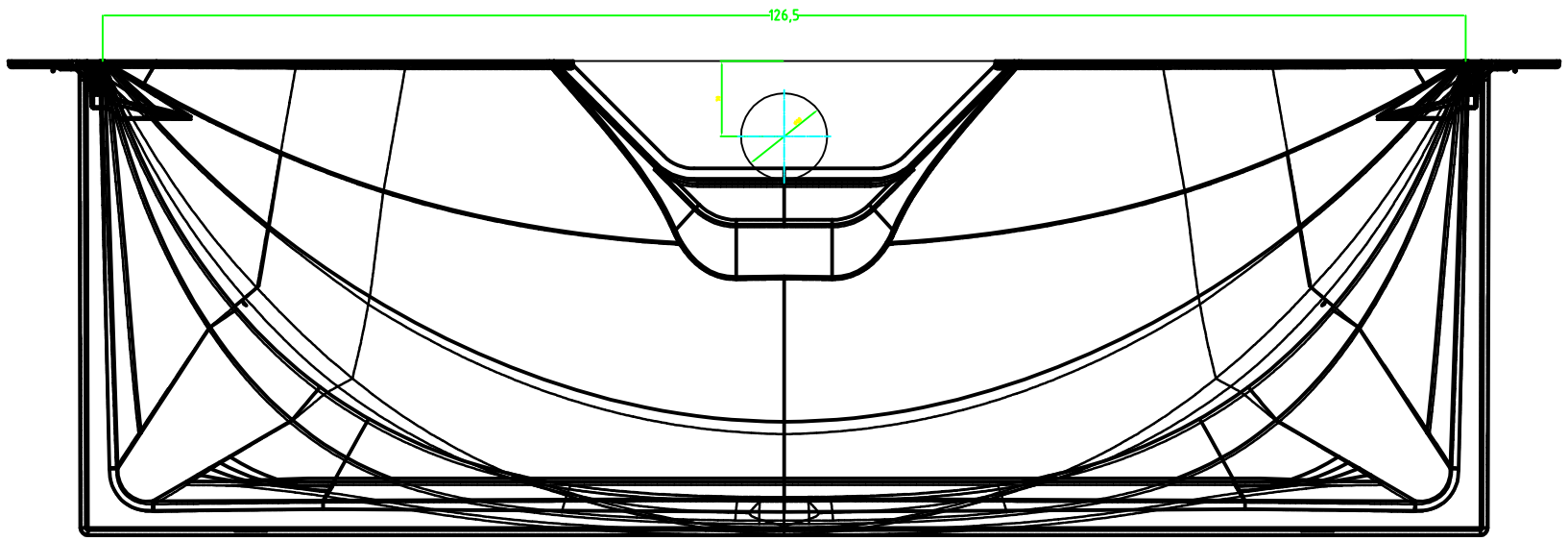

Draufsicht

Lichtschacht
MEA MULTINORM 125x100x40