Vorderansicht

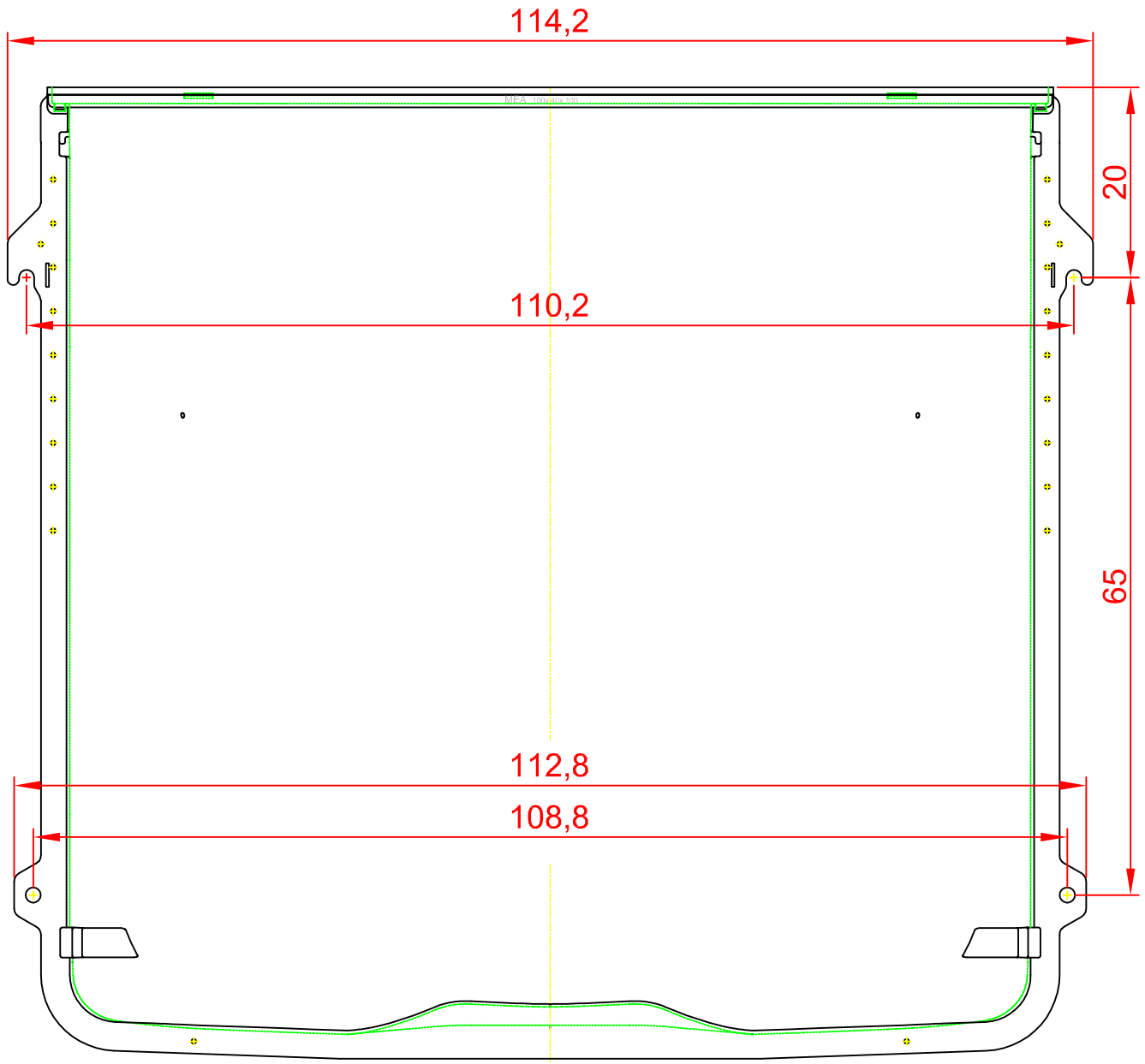

Seitenansicht

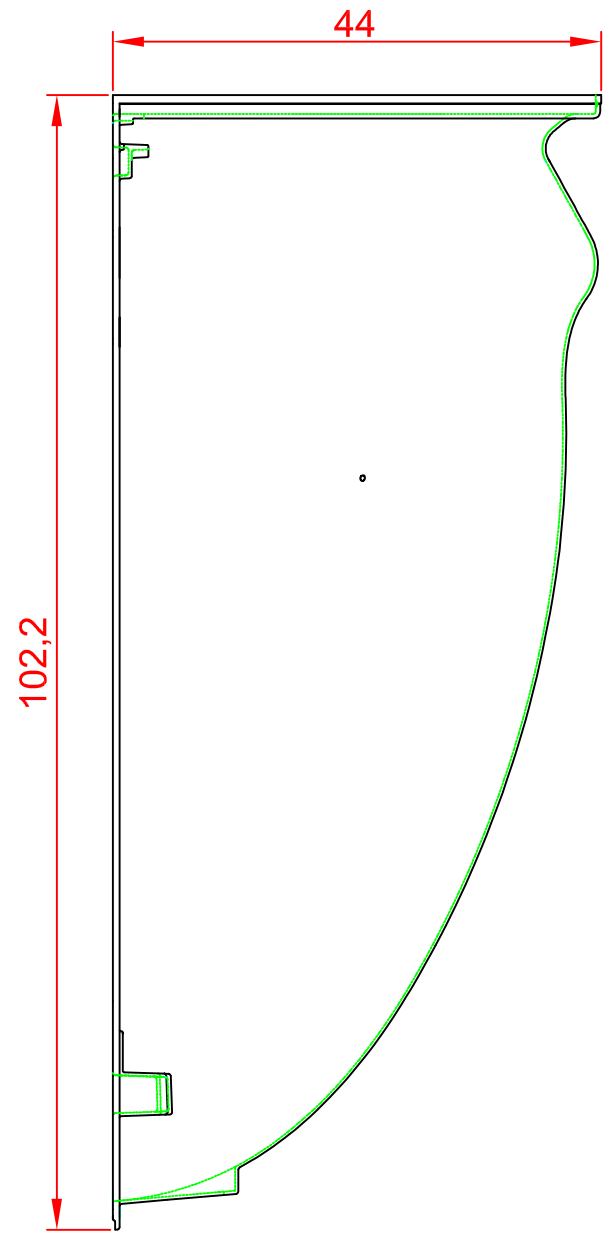

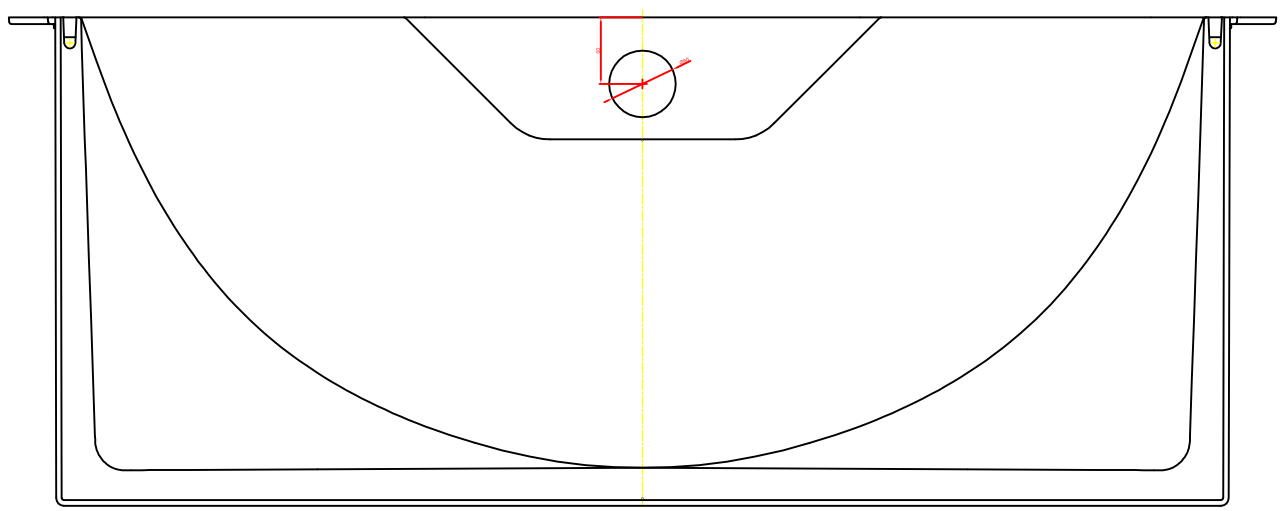

Draufsicht

DWD-Lichtschacht
MEA MULTINORM 100x100x40