WATER MANAGEMENT

MEA
BUILDING SUCCESS

MEADRAIN TRAFFIC

ENTWÄSSERUNGSLÖSUNGEN FÜR STRASSEN UND AUTOBAHNEN

ENTWÄSSERUNGSSYSTEME AUS HOCHWERTIGEM POLYMERBETON

PROFESSIONELLE ENTWÄSSERUNGSLÖSUNGEN FÜR STRASSEN UND AUTOBAHNEN

MEADRAIN DM / MEAKERB

MEADRAIN TRAFFIC

HÖCHSTE LEISTUNG FÜR HOHES VERKEHRSAUFKOMMEN

MEADRAIN DM SYSTEMÜBERSICHT

MEADRAIN DM CITY 1000

Lichte Weite: 100 mm
Baubreite: 133 mm
Bauhöhe: 225 mm

> Rinnenkörper ohne Gefälle
> Monolithische Bauweise
> Belastungsklassen A 15 bis D 400**

MEADRAIN DM CITY 1500

Lichte Weite: 150 mm
Baubreite: 183 mm
Bauhöhe: 233 mm

> Rinnenkörper ohne Gefälle
> Monolithische Bauweise
> Belastungsklassen A 15 bis D 400**

MEADRAIN DM CITY 2000

Lichte Weite: 200 mm
Baubreite: 270 mm
Bauhöhe: 330 mm

> Rinnenkörper ohne Gefälle
> Monolithische Bauweise
> Belastungsklassen A 15 bis D 400**

MEADRAIN DM 1010

Lichte Weite: 100 mm
Baubreite: 154 mm
Bauhöhe: 265 mm

> Rinnenkörper ohne Gefälle
> Monolithische Bauweise
> Belastungsklasse A 15 bis F 900 in Standardvariante
> Belastungsklassen A 15 bis D 400 bei Verwendung mit offenporigem Drainasphalt

MEADRAIN DM 1500

Lichte Weite: 150 mm
Baubreite: 204 mm
Bauhöhe: 280 mm

> Rinnenkörper ohne Gefälle
> Monolithische Bauweise
> Belastungsklasse A 15 bis F 900 in Standardvariante
> Belastungsklassen A 15 bis D 400 bei Verwendung mit offenporigem Drainasphalt

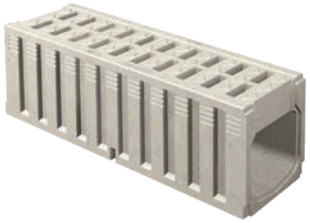

MEADRAIN DM 2000/2020/2040

Lichte Weite: 200 mm
Baubreite: 254 mm
Bauhöhen: 320/420 mm

> Rinnenkörper ohne Gefälle
> Monolithische Bauweise
> Belastungsklasse A 15 bis F 900 in Standardvariante
> Belastungsklassen A 15 bis D 400 bei Verwendung mit offenporigem Drainasphalt

** Nicht zur Querentwässerung von Schnellstraßen und Autobahnen geeignet.

MEAKERB 320 UND 500 SYSTEMÜBERSICHT

MEAKERB 320

Lichte Weite: 100 mm
Baubreite: 154 mm
Bauhöhen: von 195 bis zu 375 mm

> Entwässerungssystem mit Bordsteinaufsatz, ohne Gefälle
> Monolithische Bauweise
> Belastungsklassen A 15 bis D 400**

MEAKERB 500

Lichte Weite: 100 mm
Baubreite: 154 mm
Bauhöhe: von 375 bis zu 555 mm

> Entwässerungssystem mit Bordsteinaufsatz, ohne Gefälle
> Monolithische Bauweise
> Belastungsklassen A 15 bis D 400**

** Nicht zur Querentwässerung von Schnellstraßen und Autobahnen geeignet.

MEADRAIN TRAFFIC

ENTWÄSSERUNGSLÖSUNGEN FÜR DEN STRASSEN- UND AUTOBAHNBAU

MEA bietet Ihnen für alle Straßen dieser Welt wegweisende Lösungen zur zuverlässigen und wirtschaftlichen Entwässerung. Unser Portfolio umfasst klar konzipierte und zukunftsweisende Lösungen aus dem Werkstoff Polymerbeton.

Ganz gleich, welches Rinnensystem Sie für die jeweilige Anwendung nutzen, mit MEADRAIN TRAFFIC sichern Sie sich die jahrzehntelange MEA Expertise in der professionellen Oberflächenentwässerung. Planen Sie flexibel mit innovativen Baukastensystemen, unterstützt durch unseren kompetenten anwendungstechnischen Service und die hervorragenden physikalisch-chemischen Eigenschaften unserer Produkte. Wir erleichtern Ihnen die Arbeit und machen diese einfacher, schneller, sicherer, wirtschaftlicher und zuverlässiger.

MEADRAIN DM

> Entwässerungssystem für Autobahnen und Schnellstraßen

MEAKERB

> Rinne und Bordstein kombiniert in einem Element, ideal für städtische Flächen

MEADRAIN DM

MONOLITHISCHES HIGH-END ENTWÄSSERUNGSSYSTEM

MEADRAIN DM - DIE MONOLITHISCHE ENTWÄSSERUNGS-RINNE AUS POLYMERBETON

Die monolithischen Hochleistungsrinnen MEADRAIN DM wurden speziell entwickelt, um intensivem Schwerlastverkehr und höchsten Belastungen sicher und dauerhaft standzuhalten. Alternativ zu den Schwerlastrinnen, steht mit der MEADRAIN DM CITY auch eine "Light-Variante" für innerstädtische Bereiche bis zur Belastungsklasse D 400** zur Verfügung.

** Ab Klasse D 400 nicht für Schräg- oder Querbefahrung im Bereich von Schnellstraßen und Autobahnen geeignet.

ANWENDUNGSBEREICHE:

> Straßen
> Autobahnen
> Flughäfen

Die monolithische Konstruktionsweise der MEADRAIN DM gewährleistet:

> Maximale Aufnahme und Ableitung von hohen dynamischen Lasten
> Erfüllung höchster Sicherheitsstandards
> Attraktives Preis-Leistungs-Verhältnis

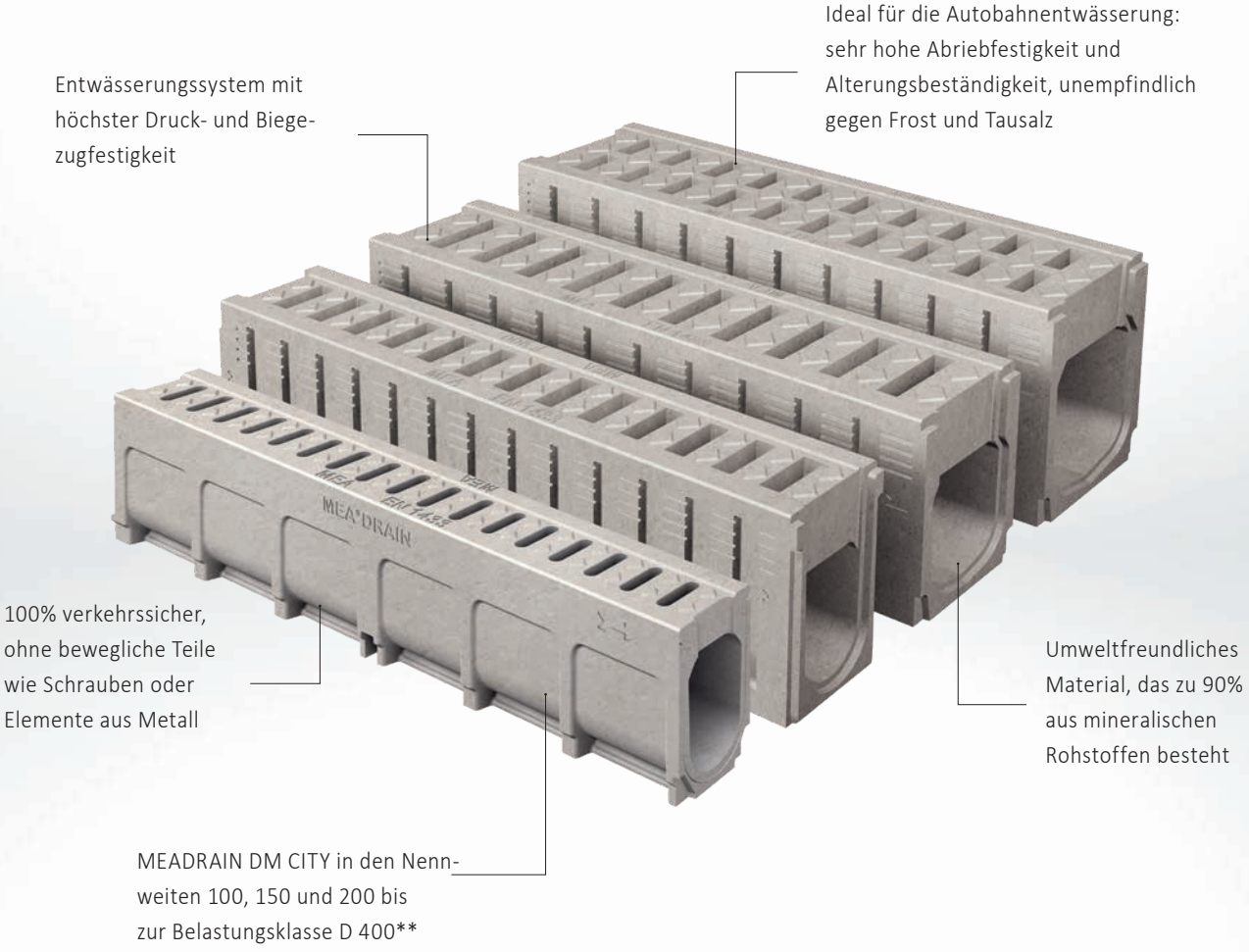

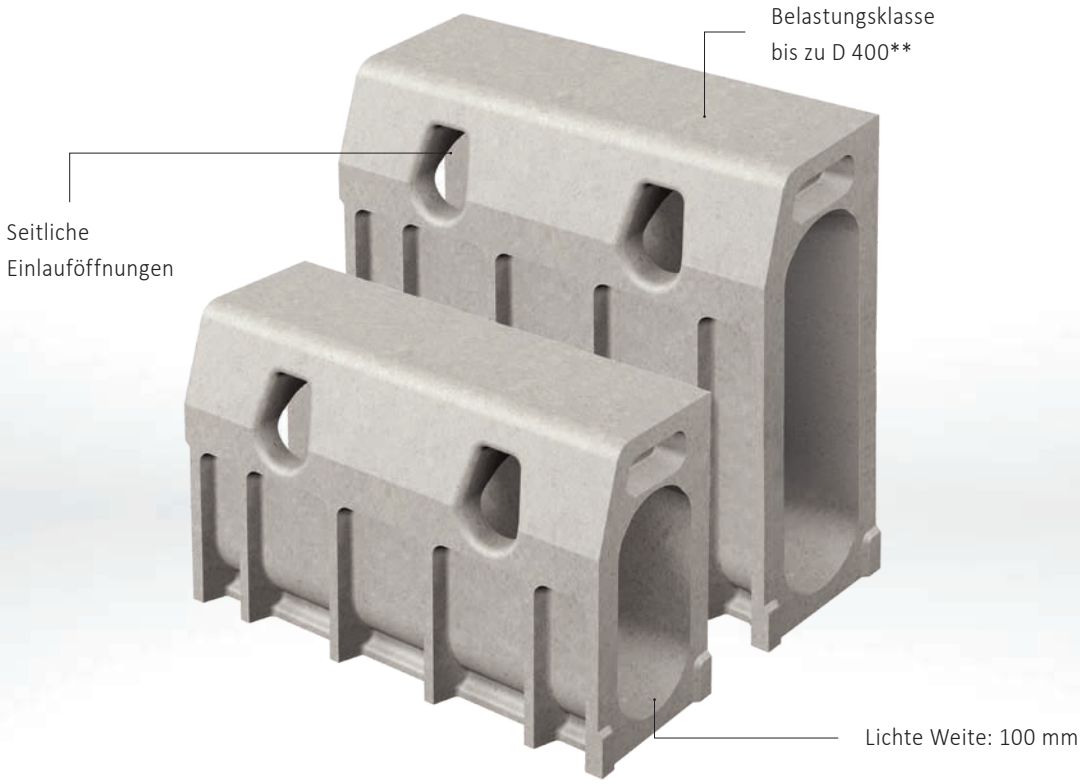

MEAKERB BORDSTEINRINNE MIT INTEGRIERTER ENTWÄSSERUNGSLÖSUNG

Die neue Generation der MEAKERB profitiert von unserer langjährigen Erfahrung im Entwässerungbereich und der Materialkenntnis unserer Ingenieure. Der monolithische Rinnenkörper aus Polymerbeton ist jetzt noch stabiler und wirtschaftlicher.

Anwendungsbereiche:

> Hauptstraßen
> Straßen im städtischen Bereich, Zufahrten
> Kreisverkehre
> Unterführungen
> Parkplätze
> Rastplätze
> Bushaltestellen

Die modulare Bauweise, ein umfangreiches Zubehör und die Unterstützung bei der Planung durch unsere Techniker bilden den Grundstein für eine professionelle Einbau- und Entwässerungslösung, insbesondere bei unterschiedlichen Höhenanforderungen.
Und falls ein Bordstein beschädigt wird, kann ein einzelnes Element problemlos getauscht werden.

Elemente der MEAKERB 320 & 500 Systeme:

> Busbord
> Hochbord
> Niederbord
> Straßenniveauausgleich

** Nicht zur Querentwässerung von Schnellstraßen und Autobahnen geeignet.

MEA RAIL SOLUTION

INDIVIDUELLE LÖSUNGEN FÜR TRAMPROJEKTE

Effizient, intelligent und flexibel

> Maßgeschneiderte Lösungen für Ihr Projekt
> MEADRAIN ENS 2010 und MEARIN EXPERT 200, Entwässerungssysteme mit Rosten in Sonderlängen
> Komplette Projektbetreuung durch ein erfahrenes MEA Team
> MEA ist der Spezialist für die Entwässerung von Tram-bahnbereichen, egal welches Stromzuleitungssystem benutzt wird, ob über den Boden (APS) oder klassisch über Oberleitungen.

POLYMERBETON DER QUALITÄTSWERKSTOFF

MEA POLYMERBETON

Der spezielle Polymerbeton von MEA zeichnet sich durch herausragende physikalische und chemische Eigenschaften aus. Dies macht ihn zu einem extrem zuverlässigen und vielseitigen Werkstoff, auch unter härtesten Bedingungen.

MEA Rinnen aus Polymerbeton sind besonders umwelfreundlich, da das Material zum größten Teil aus mineralischen Rohstoffen besteht und somit leicht zu recyclen ist. Außerdem sind unsere Rinnen extrem beständig und langlebig, und bieten damit eine langfristige Entwässerungslösung.

Polymerbeton-Rinnen sind zudem extrem resistent gegenüber Chemikalien sowie Säuren und sind die erste Wahl für eine umweltgerechte Entwässerung und den Schutz von Umwelt und Grundwasser.

Nähere Infos hierzu in der Beständigkeitsliste im MEA Produktkatalog. Polymerbeton-Rinnen punkten noch zusätzlich: Sie sind wesentlich leichter als vergleichbare Betonrinnen und somit kostensparend bei Lieferung und Montage.

MATERIALEIGENSCHAFTEN

Druckfestigkeit	> 90 N/mm²
Biegezugfestigkeit	> 22 N/mm²
Wasseraufnahme	Unter 0,05 %
Elastizitätsmodul	25-35 kN/mm²
Dichte	2,1 - 2,3 kg/dm²
Wassereindringtiefe	0 mm
Materialstruktur	Kapillarfrei – optimal für den schnellen Abfluss von Wasser und Schmutzpartikeln
Gewicht Rinnenkörper	Wesentlich leichter als vergleichbare Betonrinnen
Bearbeitung	Problemlos mit Trennscheibe, Steinbohrer oder Meißel
Umweltfreundlichkeit	Umweltverträglicher Baustoff mit mineralischen Zuschlagstoffen
Alterungsbeständigkeit	Absolut frostfrei, verschleiß- und wartungsfrei

ENTDECKEN SIE DAS WEITERE PRODUKTPORTFOLIO VON MEA WATER MANAGEMENT

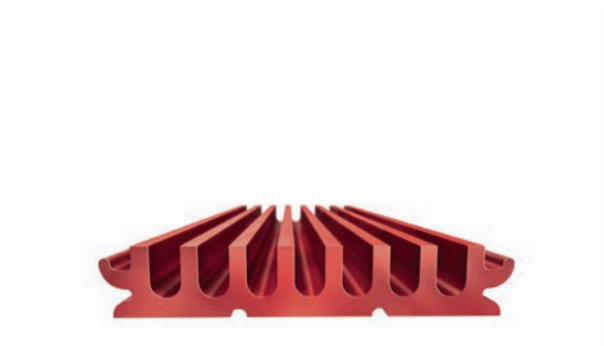

MEARIN PG EVO
Entwässerungssystem für Tiefgaragen und Parkhäuser

MEATEC
Professionelles Entwässerungssystem für Fassaden und Terrassen

MEARIN
Ultra leichte und robuste professionelle Entwässerungsrinnen aus GFK (bis E 600)

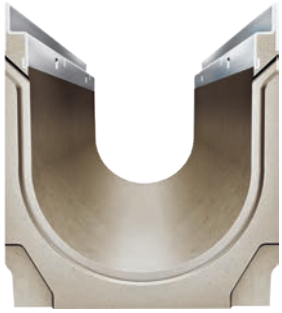

MEADRAIN
Professionelle Entwässerungssysteme für den Schwerlastbereich

BUILDING SUCCESS

MEA Bautechnik GmbH ▪ Sudetenstraße 1 ▪ D-86551 Aichach ▪ www.mea-group.com
Geschäftsbereich MEA Water Management

MEADRAIN TRAFFIC | DE | 05.2023