WATER MANAGEMENT

MEA
BUILDING SUCCESS

IMEACRET LINE

LANGLEBIG UND EFFIZIENT

ENTWÄSSERUNGSSYSTEM AUS LANGLEBIGEM BETON

ROBUST, BESTÄNDIG, KOSTENEFFIZIENT, SICHER

IMEACRET LINE 200

ZUVERLÄSSIG UND EFFIZIENT

MEACRET LINE 200

VORTEILE FÜR PLANER UND ANWENDER

Das Entwässerungssystem MEACRET LINE 200 aus qualitativ hochwertigem Beton der Betongüte C45/55 ist besonders robust und hält witterungsbedingten Einflüssen als auch mechanischen Belastungen stand. Die Rinne eignet sich zur effizienten und zuverlässigen Entwässerung besonders zum Einbau in:

> Straßen und Autobahnen
> Logistikzentren
> Tunneln
> Industrie- und Hafenanlagen
> Containerterminals

Die Schlitzrinnen entsprechen dem Typ I (i) gemäß DIN EN 1433 und benötigen daher keine zusätzliche Betonummantelung. Sie sind in den Standardlängen von 1 m bis 4 m erhältlich. MEACRET LINE 200 Schlitzrinnen stehen mit durchgehendem oder unterbrochenem Schlitz sowie mit oder ohne Gefälle zur Verfügung. Zudem gibt es die MEACRET LINE 200 auch als Bordsteinrinne.

> Belastungsklassen bis E 600 / F 900 gemäß DIN EN 1433
> Direkt anpflasterbar
> Geräuscharm
> Erhältlich in den Längen: 1 m, 2 m, 3 m und 4 m, Zwischenlängen auf Anfrage
> MEACRET LINE 200 mit Bordsteinrinne: Hohe Flexibilität, durch unterschiedliche Bordhöhen von: 7, 12, 15 und 18 cm

IMEACRET LINE 200 EINBAUHINWEISE

BELASTUNGSKLASSE D 400/E 600/F 900 GEMÄSS DIN EN 1433

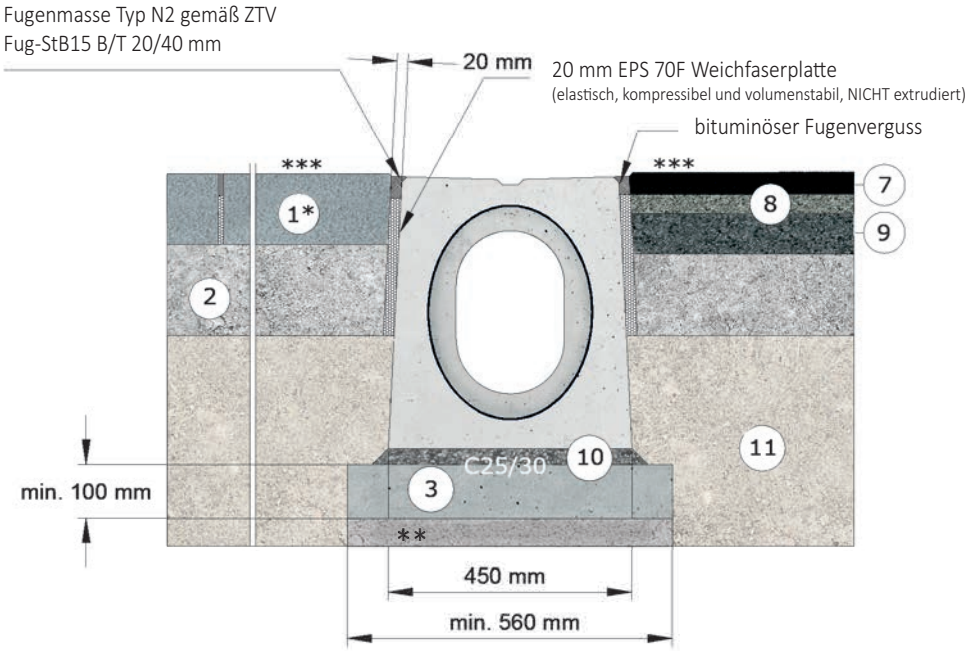

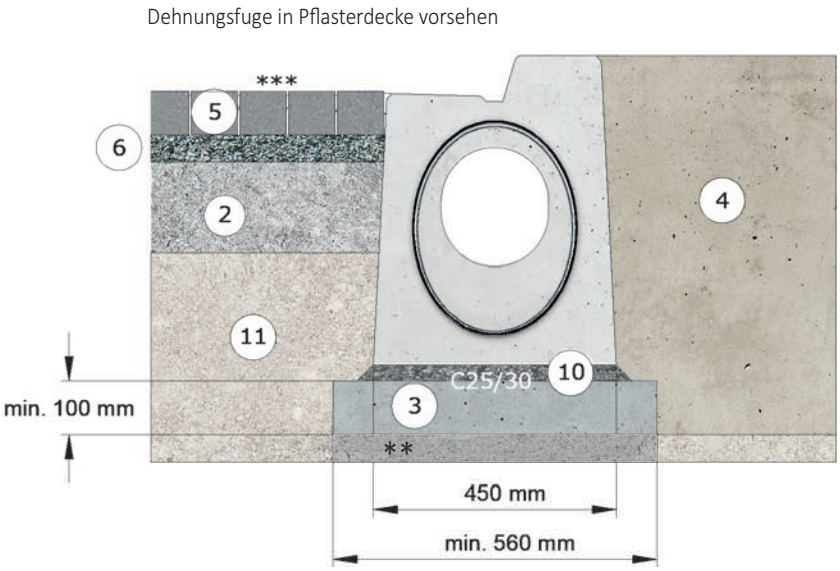

① Fahrbahnbeton
② Tragschicht gem. RstO
③ Betonfundament
④ Gewachsenes Erdreich
⑤ Pflasterdecke
⑥ Pflasterbett
⑦ Bituminöse Deckschicht
⑧ Binderschicht
⑨ Bituminöse Tragschicht
⑩ Mörtelbett
⑪ Tragschicht gem. RstO

*Bewehrung und Expositionsklassen nach Angabe des verantwortlichen Planers.

**Untergrund mindestens 45 Mpa verdichtet.

***Entwässerung von hoch dynamisch belasteten Flächen, wie z.B. Querentwässerung von Schnellstraßen, Autobahnen und Bahnübergängen nach Rücksprache mit unserer Anwendungstechnik. Revisionsteile und Einlaufkästen sind grundsätzlich außerhalb dynamisch belasteter Flächen zu platzieren.

Setzungsfreie, frostsichere Tragschichten sind gemäß RStO auszuführen.

DEHNFUGEN

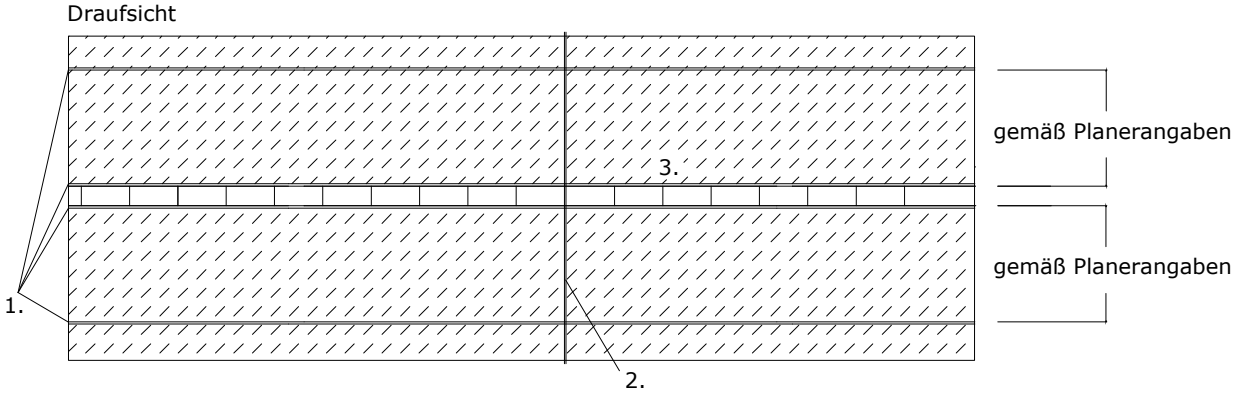

Wenn von planerischer Seite keine anderen Vorgaben vorliegen, empfehlen wir die Einhaltung von Dehnfugen wie oben dargestellt.

1. Dehnfugen
2. Die Festlegung der Dehnfugen im Fahrbahnbeton obliegt ausschließlich dem objektverantwortlichen Planer oder der örtlichen Bauleitung.
3. Der beim Setzen der Rinne, bedingt durch die Verwendung des Dichtgummis, am Rinnenstoß entstehende Spalt, ist mit Fugenmasse Typ N2 gemäß ZTV Fug-StB 15 zu verfüllen.

Die Anforderungen an den Beton hinsichtlich der Dauerhaftigkeit gegenüber Umwelteinflüssen, ist generell vom Planer über die Festlegung der entsprechenden Expositionsklasse vorzugeben. Zum Beispiel: Expositionsklasse für Fahrbahnbeton bei Querentwässerung von Schnellstraßen und Autobahnen-C30/37 (LP), XF4, XM2 (Quelle: Zement-Merkblatt Betontechnik B9 3.2006, www.beton.org)

Unsere Einbauhinweise sind allgemein gültige Vorschläge. Spezielle Anforderungen an den Rinneneinbau, aufgrund örtlicher Gegebenheiten, sind von der planenden Seite festzulegen. Die Herstellerangaben zu den Produkteauswahlen sind zu beachten. Diese Ausgabe der MEA Einbauhinweise ist ab heute, bis zum Erscheinen einer überarbeiteten Version, allein gültig und ersetzt frühere Publikationen.
Der Arbeitsschutz gemäß ArbSchG ist einzuhalten!

ENTDECKEN SIE DAS WEITERE PRODUKTPORTFOLIO VON MEA WATER MANAGEMENT

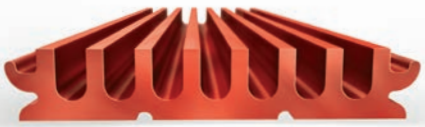

MEARIN PG EVO
Entwässerungssystem für Tiefgaragen und Parkhäuser

MEARIN
Ultra leichte und robuste professionelle Entwässerungs-rinnen aus GFK (bis E 600)

MEADRAIN
Professionelle Entwässe-rungssysteme für den Schwerlastbereich

MEADRAIN TRAFFIC
Professionelle Entwässe-rungssysteme für Straßen und Autobahnen

BUILDING SUCCESS

MEA Bautechnik GmbH ■ Sudetenstraße 1 ■ D-86551 Aichach ■ www.mea-group.com
Geschäftsbereich MEA Water Management

MEACRET LINE | DE | 04.2022