WATER MANAGEMENT

MEA
BUILDING SUCCESS

MEADRAIN S

UNIVERSELLES ENTWÄSSERUNGSSYSTEM AUS POLYMERBETON

ENTWÄSSERUNGSSYSTEM AUS HOCHWERTIGEM POLYMERBETON

PROFESSIONELLE ENTWÄSSERUNGSLÖSUNG BIS ZUR BELASTUNGSKLASSE E 600

MEADRAIN SV / SVF / SE / SEF / SG

MEADRAIN S

EFFEKTIVE ENTWÄSSERUNG FÜR DEN UNIVERSELLEN EINSATZ

MEADRAIN SV/SE SYSTEMÜBERSICHT

MEADRAIN SV/SE 1000

Lichte Weite: 100 mm
Baubreite: 133 mm
Bauhöhen: von 150 bis zu 305 mm

- Rinnenkörper für lineares Gefälle (0,5%), Stufengefälle mit Übergangsstück und ohne Gefälle
- Auch mit senkrechtem Ablaufstutzen
- Belastungsklassen A 15 bis E 600**
- Kante aus verzinktem Stahl (SV) oder Edelstahl (SE)

MEADRAIN SV/SE 1500

Lichte Weite: 150 mm
Baubreite: 183 mm
Bauhöhen: von 220 bis zu 320 mm

- Rinnenkörper für lineares Gefälle (0,5%), Stufengefälle und ohne Gefälle
- Auch mit senkrechtem Ablaufstutzen
- Belastungsklasse A 15 bis E 600**
- Kante aus verzinktem Stahl (SV) oder Edelstahl (SE)

MEADRAIN SV/SE 2000

Lichte Weite: 200 mm
Baubreite: 233 mm
Bauhöhen: von 280 bis zu 380 mm

- Rinnenkörper mit und ohne Gefälle
- Auch mit senkrechtem Ablaufstutzen
- Belastungsklassen A 15 bis E 600**
- Kante aus verzinktem Stahl (SV) oder Edelstahl (SE)

MEADRAIN SV/SE 3000

Lichte Weite: 300 mm
Baubreite: 333 mm
Bauhöhe: 300 mm

- Rinnenkörper mit und ohne Gefälle
- Auch mit senkrechtem Ablaufstutzen
- Belastungsklassen A 15 bis E 600**
- Kante aus verzinktem Stahl (SV) oder Edelstahl (SE)

** Nicht zur Querentwässerung von Schnellstraßen und Autobahnen geeignet.

MEADRAIN SG SYSTEMÜBERSICHT

MEADRAIN SG 1000

Lichte Weite: 100 mm
Baubreite: 133 mm
Bauhöhen: von 150 bis zu 305 mm

- Rinnenkörper für lineares Gefälle (0,5%), Stufengefälle mit Übergangsstück und ohne Gefälle
- Auch mit senkrechtem Ablaufstutzen
- Belastungsklassen A 15 bis E 600**
- Kante aus Gusseisen

MEADRAIN SG 1500

Lichte Weite: 150 mm
Baubreite: 183 mm
Bauhöhen: von 220 bis zu 320 mm

- Rinnenkörper für lineares Gefälle (0,5%), Stufengefälle und ohne Gefälle
- Auch mit senkrechtem Ablaufstutzen
- Belastungsklassen A 15 bis E 600**
- Kante aus Gusseisen

MEADRAIN SG 2000

Lichte Weite: 200 mm
Baubreite: 233 mm
Bauhöhen: von 280 bis zu 380 mm

- Rinnenkörper mit und ohne Gefälle
- Auch mit senkrechtem Ablaufstutzen
- Belastungsklassen A 15 bis E 600**
- Kante aus Gusseisen

MEADRAIN SG 3000

Lichte Weite: 300 mm
Baubreite: 333 mm
Bauhöhe: 300 mm

- Rinnenkörper mit und ohne Gefälle
- Auch mit senkrechtem Ablaufstutzen
- Belastungsklassen A 15 bis E 600**
- Kante aus Gusseisen

** Nicht zur Querentwässerung von Schnellstraßen und Autobahnen geeignet.

MEADRAIN SVF/SEF

SYSTEMÜBERSICHT FLACHRINNEN

MEADRAIN SVF/SEF 1000

Lichte Weite: 100 mm
Baubreite: 133 mm
Bauhöhe: 80 mm

> Rinnenkörper ohne Gefälle
> Auch mit senkrechtem Ablaufstutzen
> Belastungsklassen A 15 bis E 600**
> Kante aus verzinktem Stahl (SVF) oder Edelstahl (SEF)

MEADRAIN SVF/SEF 1500

Lichte Weite: 150 mm
Baubreite: 183 mm
Bauhöhe: 120 mm

> Rinnenkörper ohne Gefälle
> Auch mit senkrechtem Ablaufstutzen
> Belastungsklassen A 15 bis E 600**
> Kante aus verzinktem Stahl (SVF) oder Edelstahl (SEF)

MEADRAIN SVF/SEF 2000

Lichte Weite: 200 mm
Baubreite: 233 mm
Bauhöhe: 100 mm

> Rinnenkörper ohne Gefälle
> Auch mit senkrechtem Ablaufstutzen
> Belastungsklassen A 15 bis E 600**
> Kante aus verzinktem Stahl (SVF) oder Edelstahl (SEF)

** Nicht zur Querentwässerung von Schnellstraßen und Autobahnen geeignet.

MEADRAIN S RINNENSYSTEME

UNIVERSELLE ENTWÄSSERUNGSLÖSUNGEN

MEA Water Management zählt weltweit zu den führenden Anbietern und Herstellern von Linien-Entwässerungssystemen und Lösungen zur Reinigung und Versickerung von Oberflächenwasser. Wir bieten ein umfangreiches Produktportfolio für die unterschiedlichsten Anforderungsprofile und unterstützen mit großem technischem Know-how.

Das MEADRAIN S Entwässerungsrinnensortiment wurde konzipiert, um für alle Belastungsklassen bis E 600 maximale Gestaltungsfreiheit zu gewährleisten. Unsere "Universal" Rinne aus Polymerbeton ist sowohl für den Einsatz im Galabau, im Städtebau, auf Parkflächen oder auf Industrieflächen perfekt abgestimmt. Eine große Auswahl an Rosten ermöglicht zudem eine perfekte Anpassung des Systems an die Umgebung.
Getreu unserem Leitspruch: "Building Success" haben wir uns verpflichtet, die Arbeit unserer Partner und Kunden im Rahmen der gesamten Wertschöpfungskette zu unterstützen und somit ihre Arbeit zu erleichtern. Aus diesem Grund bieten wir ein abgerundetes und perfekt aufeinander abgestimmtes Produktsortiment aus dem Material Polymerbeton an, das alle Herausforderungen meistert und höchsten Erwartungen gerecht wird.

MEADRAIN SV/SVF/SE/SEF/SG: unser Entwässerungssystem für alle Anforderungen.

MEADRAIN S
- Universelles Entwässerungssystem aus Polymerbeton für hohe Belastungen
- Belastungsklassen von A 15 bis E 600**

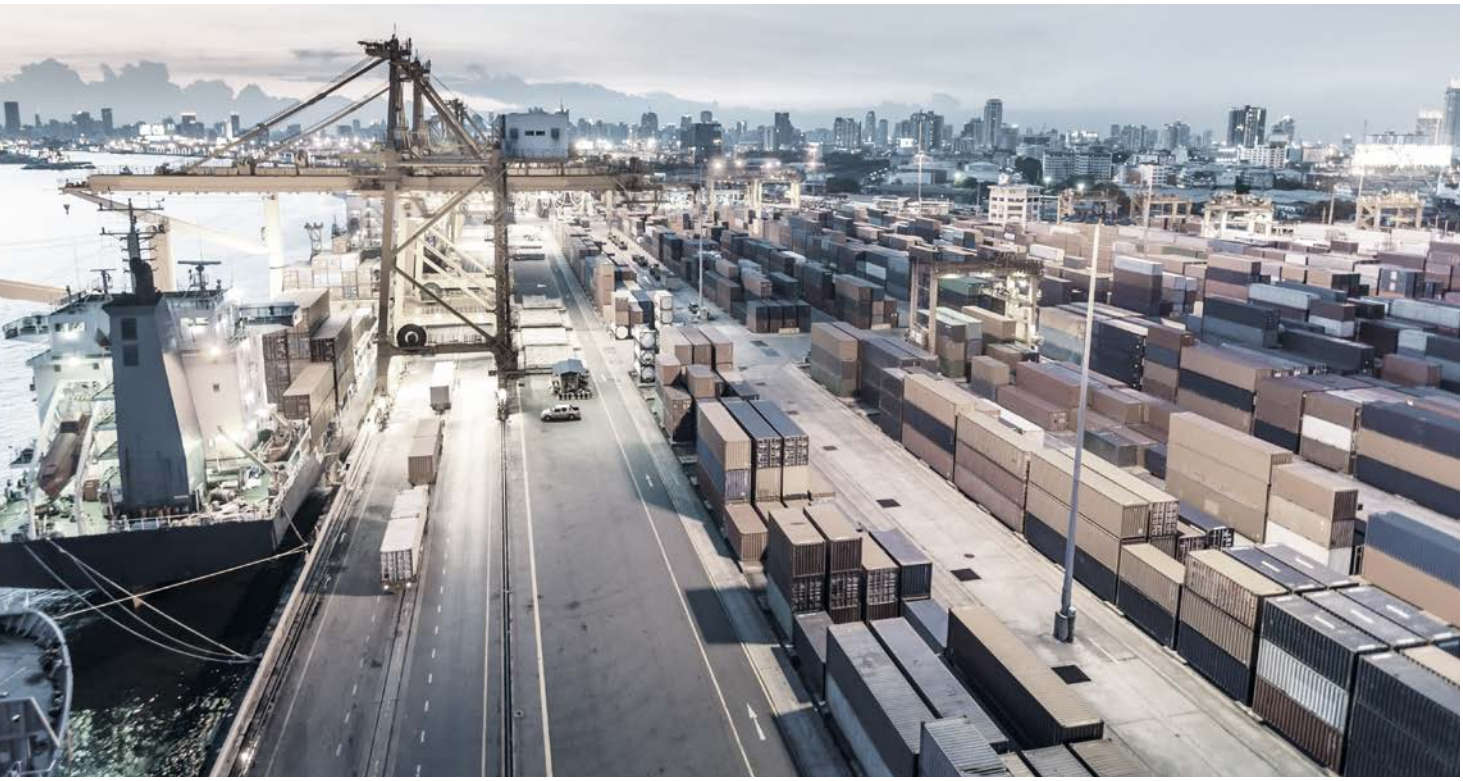

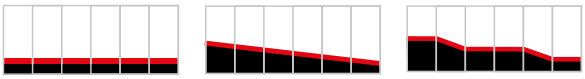

MEADRAIN SV/SE/SG UND SVF/SEF

FÜR VIELSEITIGE EINSATZBEREICHE

Die Entwässerungssysteme MEADRAIN SV/SE/SG und SVF/SEF aus Polymerbeton sind die perfekten Allrounder im MEA Produktportfolio.
Die Systeme sind bestens geeignet für:

> Frequentierte Innenstadtbereiche
> Parkplätze und Parks
> Verkehrswege

Die MEADRAIN SV/SE/SG, SVF/SEF Rinnen mit 4 mm starker verzinkter, Edelstahl- oder Gusskante und seitlichen Rippen für mehr Stabilität und optimaler Verankerung im Betonbett sind bis zur Belastungsklasse E 600** ausgelegt.

> Längsstabroste aus Gusseisen gemäß ADA-Vorschriften für behindertengerechte Bauweise
> Stegroste mit schmalen Schlitzweiten für sicheres Betreten mit High Heels (Heelguard)
> Hochwertige Gussroste
> Maschen- und Stegroste mit Längsverschiebesicherung
> Kunststoffroste
> Längsstabroste

** Nicht zur Querentwässerung von Schnellstraßen und Autobahnen geeignet.

KOMPLETTSYSTEM

MIT DURCHDACHTEN KOMPONENTEN

Das universelle CLIPFIX Rinnenabdeckungs-Sicherungssystem beschleunigt Montage und Wartung. Das spart Zeit und Geld. Einfache Handhabung, sicherer Halt, langlebig und belastbar.

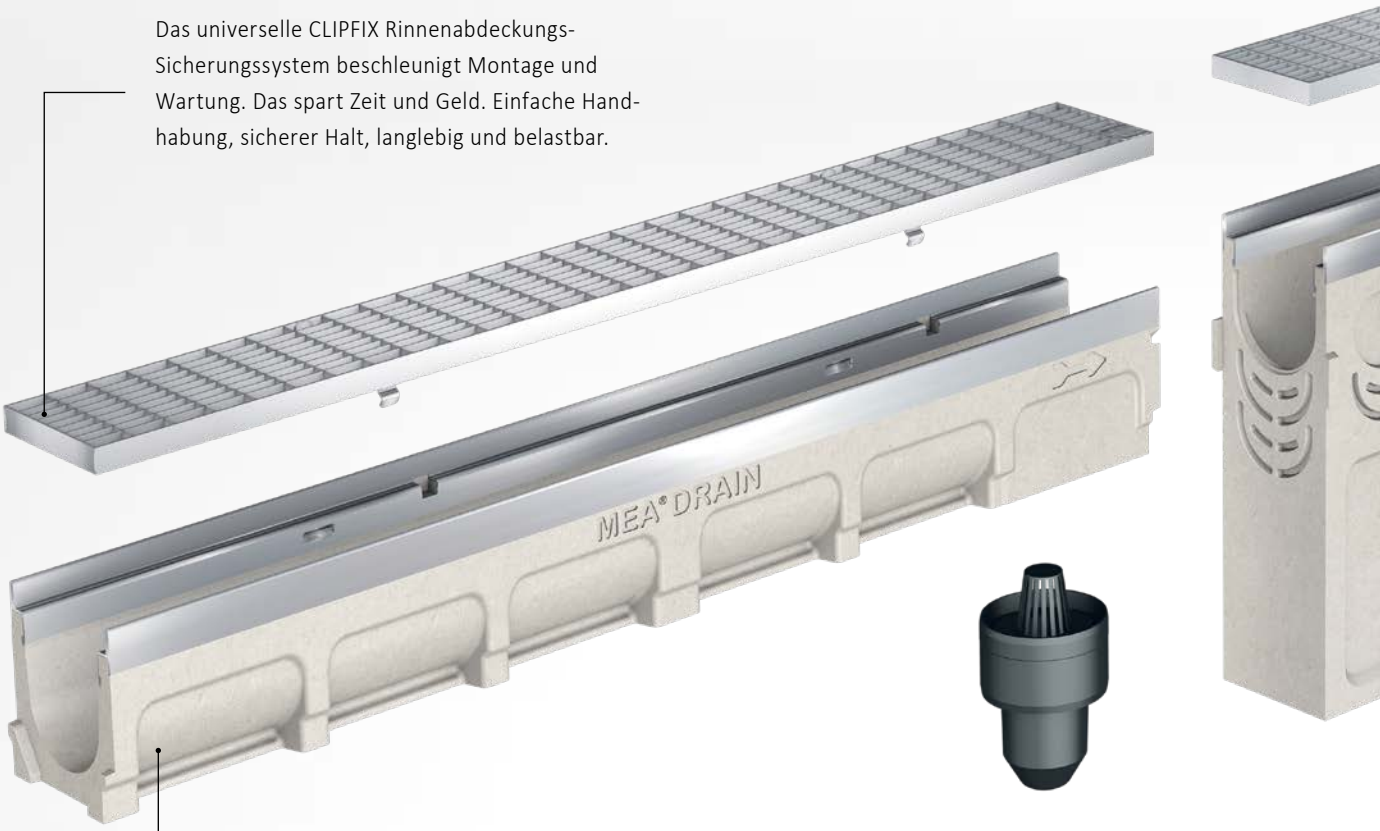

Die Rinnenkörper sind auch als Flachrinnen, mit 4 mm Kantenschutz aus verzinktem Stahl oder Edelstahl verfügbar

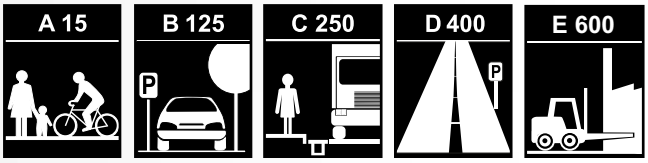

MEADRAIN S SYSTEM

> Zertifiziert konform zu EN 1433 und CE
> Komplettes System mit CLIPFIX Schnellverschlusssystem ausgestattet
> Passende Abdeckungen mit Längsverschiebesicherung

MEADRAIN S Rinnenkörper sind wahlweise mit 4 mm Kantenschutz aus verzinktem Stahl, Edelstahl oder Gusseisen erhältlich

Seitliche Rippen garantieren eine optimale Verankerung und einen dauerhaft sicheren Halt im Betonbett

Der Rinnenkörper aus hochwertigem Polymerbeton überzeugt mit höchster Qualität, langer Lebensdauer und hoher Wirtschaftlichkeit

Stegrost aus verzinktem Stahl

Maschenrost aus verzinktem Stahl und Edelstahl

Längsstabrost aus verzinktem Stahl, Edelstahl und Guss

Gussstegrost

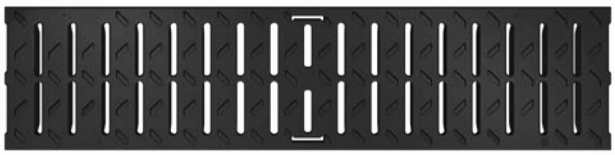

Kunststoffstegrost

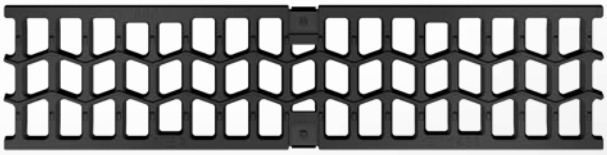

Gussrost WAVE

Guss-Designrost BAVARIA

Guss-Designrost HONEYCOMB

ICLIPFIX UNIVERSAL RINNENABDECKUNGEN

MEA bietet Ihnen eine breite Palette an Abdeckungen für MEADRAIN S Rinnensysteme, die nicht nur funktional, sondern auch speziell im Bereich Produktdesign Akzente setzen. Von effizienten Maschenrosten über klassische Stegroste bis hin zu Designrosten.

MEA steht für höchste Qualität, Innovation und Kreativität.

Stegroste aus verzinktem Stahl oder Kunststoff:

> Das intelligente Steg - /Schlitz-Design ist eine optische Alternative zu Maschenrosten.
> Besonders stabil und witterungsbeständig
> Belastungsklassen A 15 bis C 250

Maschenroste:

> Pressgitterrost Rinnenabdeckung aus feuerverzinktem Stahl oder Edelstahl
> Belastungsklassen A 15 bis D 400

Längsstabroste:

> Die ästhetische Lösung aus verzinktem Stahl, Edelstahl oder Gusseisen
> Belastungsklassen A 15 bis E 600

Gussstegroste:

> Besonders für extreme Belastungen und stark frequentierte Bereiche geeignet
> Belastungsklassen C 250 bis E 600

Guss-Designroste:

> Ästhetische Lösungen für den Einsatz in repräsentativen Bereichen
> Belastungsklassen A 15 bis D 400

CLIPFIX

UNIVERSAL VERSCHLUSS-SYSTEM

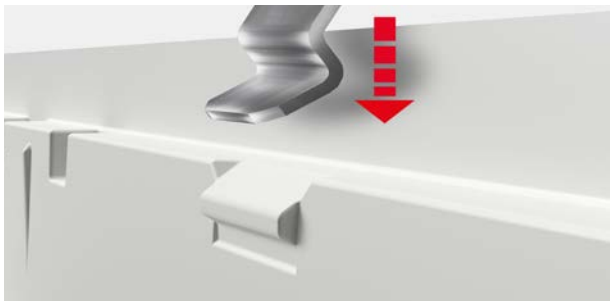

Durch die Anpassung des MEARIN PLUS/EXPERT Rinnensystems an das Universal Verschluss-System CLIPFIX ergeben sich eine Reihe von Vorteilen, wie z.B. ein transparentes Produktportfolio, ein erweitertes Spektrum an Rinnenabdeckungen sowie eine vereinfachte Lagerhaltung.

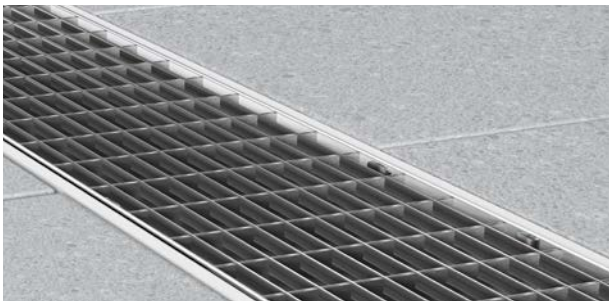

Im eingebauten Zustand bilden Rinnen und Roste dank der innovativen CLIPFIX Arretierung eine ästhetische Einheit. Keine visuellen Beeinträchtigungen durch sichtbare Fixierungen wie Schrauben etc.

Universal Rinnenabdeckungs-Sicherungssystem CLIPFIX: Sicherer Halt, einfache Handhabung, langlebig und belastbar

Die Längsverschiebesicherung sichert den Rost beim Überfahren gegen ein Verschieben in Längsrichtung

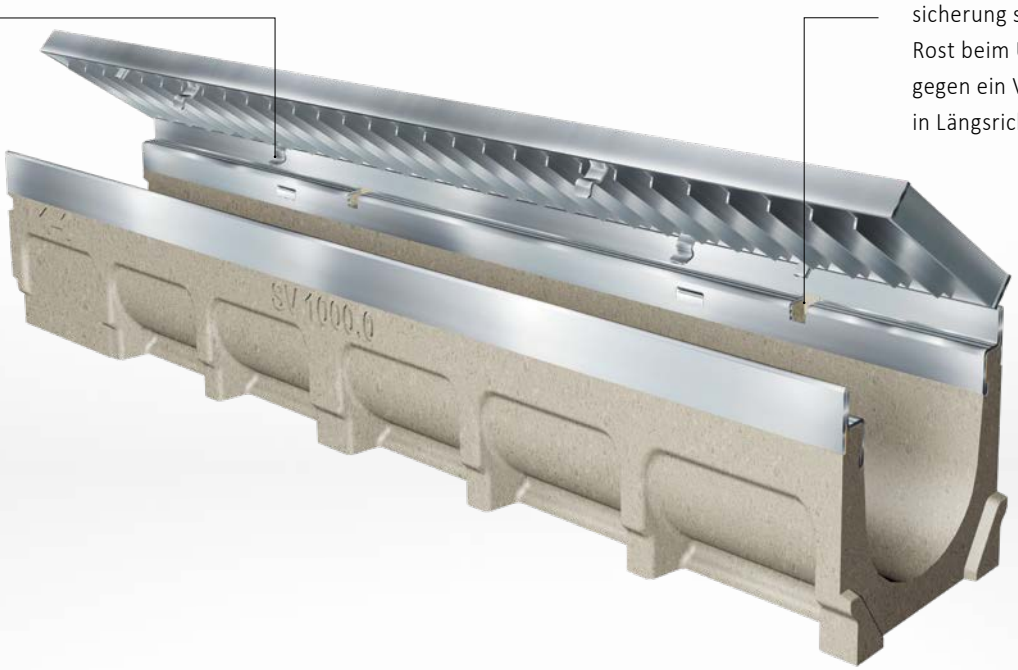

MEA CLIPFIX DIEBSTAHLSCHUTZ

> Mit dem neu entwickelten verschraubbaren MEA CLIPFIX Diebstahlschutz sind Ihre Roste vor Diebstahl und Vandalismus sicher geschützt.

> Der Diebstahlschutz ist in den Nennweiten 100, 150 und 200 erhältlich und unkompliziert anzubringen.

EINBAUHINWEISE

Bordrinnenbereich, unbefahrene Seitenstreifen und Ähnliches. (Prüfkraft 250 kN)

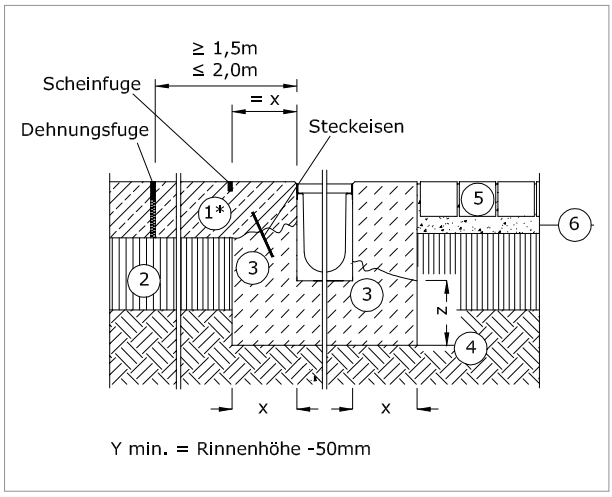

Fahrbahnen von Straßen (auch Fußgängerstraßen), Seitenstreifen von Straßen und Parkflächen, die für alle Arten von Straßenfahrzeugen zugelassen sind. (Prüfkraft 400 kN)

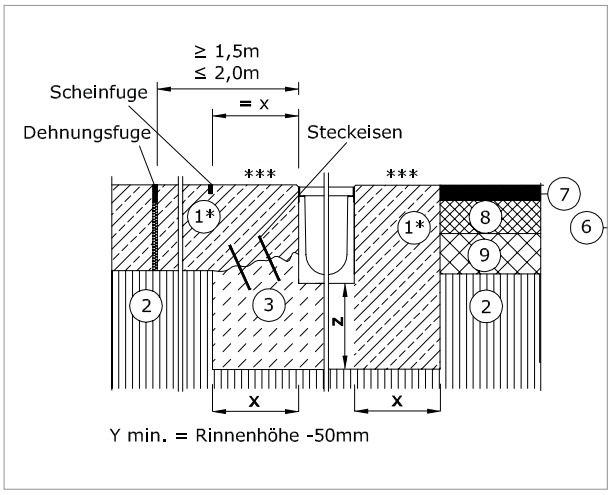

Flächen, die mit hohen Radlasten befahren werden, z. B. Häfen und Dockanlagen. (Prüfkraft 600 kN)

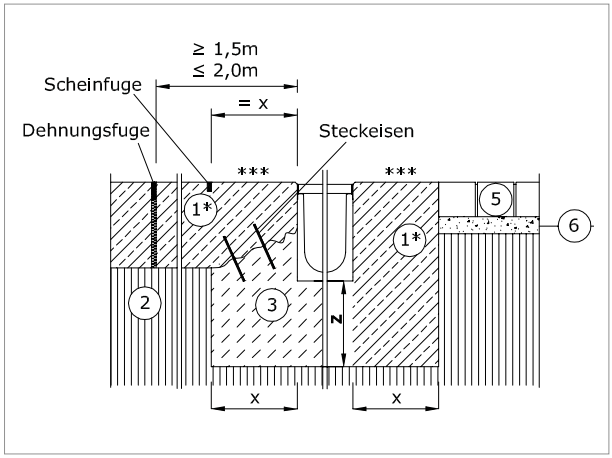

① Fahrbahnbeton
② Tragschicht gem.RstO
③ Betonummantelung
④ Gewachsenes Erdreich
⑤ Pflasterdecke
⑥ Pflasterbett
⑦ Bituminöse Deckschicht
⑧ Binderschicht
⑨ Bituminöse Tragschicht
⑩ Mörtelbett

*Bewehrung und Expositionsklassen nach Angabe des verantwortlichen Planers, Setzungsfreie, frostsichere Tragschichten sind gemäß RStO auszuführen.

***Entwässerung von hoch dynamisch belasteten Flächen, wie z.B. Querentwässerung von Schnellstraßen, Autobahnen und Bahnübergängen, ausschließlich bei Einbau unserer DM Rinnensysteme und nach Rücksprache mit unserer Anwendungstechnik. Revisionsteile und Einlaufkästen sind grundsätzlich außerhalb dynamisch belasteter Flächen zu platzieren.

Der angrenzende Belag ist so auszuführen, dass keine Horizontalkräfte auf die Rinnenelemente wirken. Nach dem Einbau sind die Rinnenkörper zur Aussteifung mit Abdeckungen zu bestücken.

TECHNISCHE DETAILS

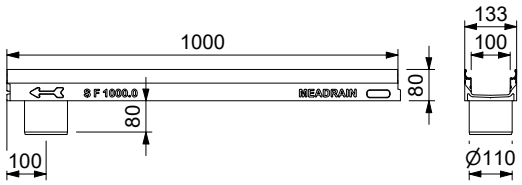

MEADRAIN SVF 1000.0 A/80 [8)]

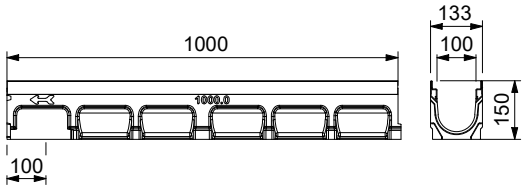

MEADRAIN SV 1000.0 Rinne [4)]

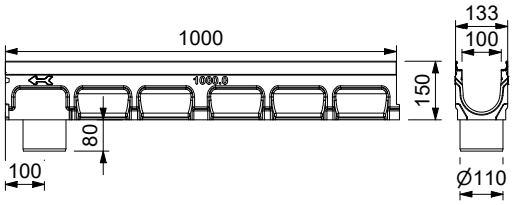

MEADRAIN SV 1000.0/A Rinne mit Stutzen Ø 110 mm [8)]

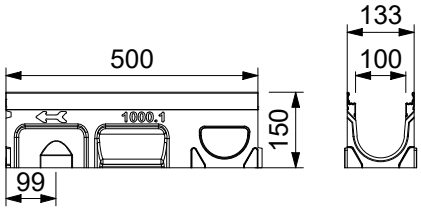

MEADRAIN SV 1000.1 Rinne [4) 14)]

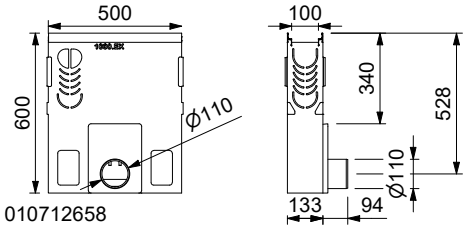

MEADRAIN SV 1000.EK Einlaufkasten inkl. Schlammeimer, für Rohranschluss Ø 110 mm

> **HINWEIS**
4)Anschlussmöglichkeit für senkrechten Ablauf Ø 110 mm (Ablaufvorformung), Stirnplatten mit Stutzen oder Einlauf-/Sinkkasten.
8)Mit dicht eingeformtem Ablaufstutzen Ø 110 mm.
14)Anschlussmöglichkeit für Eck-, T- und Kreuzverbindungen.

FUNDAMENTE

Belastungsklassen laut EN 1433	A 15 kN	B 125 kN	C 250 kN	D 400 kN	E 600 kN
Fundamentabmessung X (mm)	> 80	> 100	> 150	> 200	> 200
Fundamentabmessung Z (mm)	> 80	> 100	> 150	> 200	> 200
Bewehrung der Betonummantelung (3) nach Angabe des verantwortlichen Planers	nein	nein	nein	ja	ja
Betongüte DIN EN 206-1/DIN 1045-2 Im Bereich Fahrbahnbeton (1) ≥ C 30/37 mit Bewehrung	≥ C 12/15	≥ C 20/25	≥ C 20/25	≥ C 25/30	≥ C 25/30

Die für das gewählte Rinnensystem max. Belastungsklasse kann Prospektunterlagen, Datenblättern und Preislisten entnommen werden und darf nicht überschritten werden.

POLYMERBETON DER QUALITÄTSWERKSTOFF

MEA POLYMERBETON

Der spezielle Polymerbeton von MEA zeichnet sich durch herausragende physikalische und chemische Eigenschaften aus. Dies macht ihn zu einem extrem zuverlässigen und vielseitigen Werkstoff, auch unter härtesten Bedingungen.

MEA Rinnen aus Polymerbeton sind besonders umweltfreundlich, da das Material zum größten Teil aus mineralischen Rohstoffen besteht und somit leicht zu recyclen ist. Außerdem sind unsere Rinnen extrem beständig und langlebig und bieten damit eine langfristige Entwässerungslösung.

Polymerbeton-Rinnen sind zudem extrem resistent gegenüber Chemikalien und Säuren und somit die erste Wahl für eine umweltgerechte Entwässerung und den Schutz von Umwelt und Grundwasser. Nähere Infos hierzu in der Beständigkeitsliste im MEA Produktkatalog.

Polymerbeton-Rinnen punkten noch zusätzlich: Sie sind wesentlich leichter als vergleichbare Betonrinnen und somit kostensparend bei Lieferung und Montage.

MATERIALEIGENSCHAFTEN

Druckfestigkeit	> 90 N/mm²
Biegezugfestigkeit	> 22 N/mm²
Wasseraufnahme	Unter 0,05 %
Elastizitätsmodul	25-35 kN/mm²
Dichte	2,1 - 2,3 kg/dm²
Wassereindringtiefe	0 mm
Materialstruktur	Kapillarfrei – optimal für den schnellen Abfluss von Wasser und Schmutzpartikeln
Gewicht Rinnenkörper	Wesentlich leichter als vergleichbare Betonrinnen
Bearbeitung	Problemlos mit Trennscheibe, Steinbohrer oder Meißel
Umweltfreundlichkeit	Umweltverträglicher Baustoff mit mineralischen Zuschlagstoffen
Alterungsbeständigkeit	Absolut frostfrei, verschleiß- und wartungsfrei

ENTDECKEN SIE DAS WEITERE PRODUKTPORTFOLIO VON MEA WATER MANAGEMENT

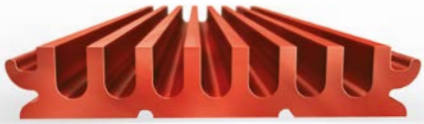

MEARIN PG EVO
Entwässerungssystem für Tiefgaragen und Parkhäuser

MEATEC
Professionelles Entwässerungssystem für Fassaden und Terrassen

MEARIN
Ultra leichte und robuste professionelle Entwässerungsrinnen aus GFK (bis E 600)

MEADRAIN TRAFFIC
Professionelle Entwässerungssysteme für Straßen und Autobahnen

BUILDING SUCCESS

MEA Bautechnik GmbH ■ Sudetenstraße 1 ■ D-86551 Aichach ■ www.mea-group.com
Geschäftsbereich MEA Water Management

MEADRAIN S | DE | 04.2022