WATER MANAGEMENT

MEA
BUILDING SUCCESS

SCHLITZAUFSÄTZE

ELEGANT UND VIELSEITIG BELASTBAR

ENTWÄSSERUNGSSYSTEM FÜR URBANE ARCHITEKTUR

MEA SCHLITZAUFSÄTZE FÜR MEARIN UND MEADRAIN ENTWÄSSERUNGSRINNEN

MEA TSH SCHLITZAUFSATZ

ELEGANTE LINIENFÜHRUNG UND HOHE FUNKTIONALITÄT

VORTEILE

- Verfügbar in den Nennweiten 100, 150 und 200 mm, sowie auf Anfrage in 300 mm
- Passend für die Rinnensysteme MEARIN und MEADRAIN - Nutzbare Halshöhe: 160 mm (Sonderbauhöhen gerne auf Anfrage)
- Baulänge 500 oder 1000 mm
- Belastungsklasse bis E 600
- Gussrost aus Sphäroguss EN-GJS-500-7
- Schlitzaufsatz aus verzinktem Stahl oder Edelstahl, Materialstärke 1,5 mm
- Revisionsaufsatz aus verzinktem Stahl oder Edelstahl, Materialstärke 6 mm
- Revisionsaufsatz mit durchlaufendem Schlitz (NW 100 mm zum Einpflastern – in den Nennweiten 150, 200 und 300 mm mit Rost)

MEA TSH SCHLITZAUFSATZ

EINFACH GENIAL KOMBINIERT

Neben der schlichten Eleganz zeichnet sich das MEA TSH Schlitzaufsatzsystem durch jede Menge praktischer Vorteile bei der Installation und Anwendung aus.
Der MEA TSH Schlitzaufsatz kann je nach Anforderung von der Belastungsklasse A 15 bis hin zu E 600 eingesetzt werden; auf Anfrage auch bis zur Klasse F 900. Für spezielle Anforderungen bietet das System neben den Schlitzaufsätzen in der Standardbauhöhe von 160 mm auch eine kostengünstige Realisierung von Sonderbauhöhen. Die bündig anliegenden Außenkonturen vereinfachen die Anpflasterung.
Die spezielle Verzinkung mit hoher Schichtdicke garantiert eine hohe Funktionssicherheit und Korrosionsbeständigkeit des Entwässerungssystems.

IMEA TSH SCHLITZAUFSATZ

SYSTEMÜBERSICHT

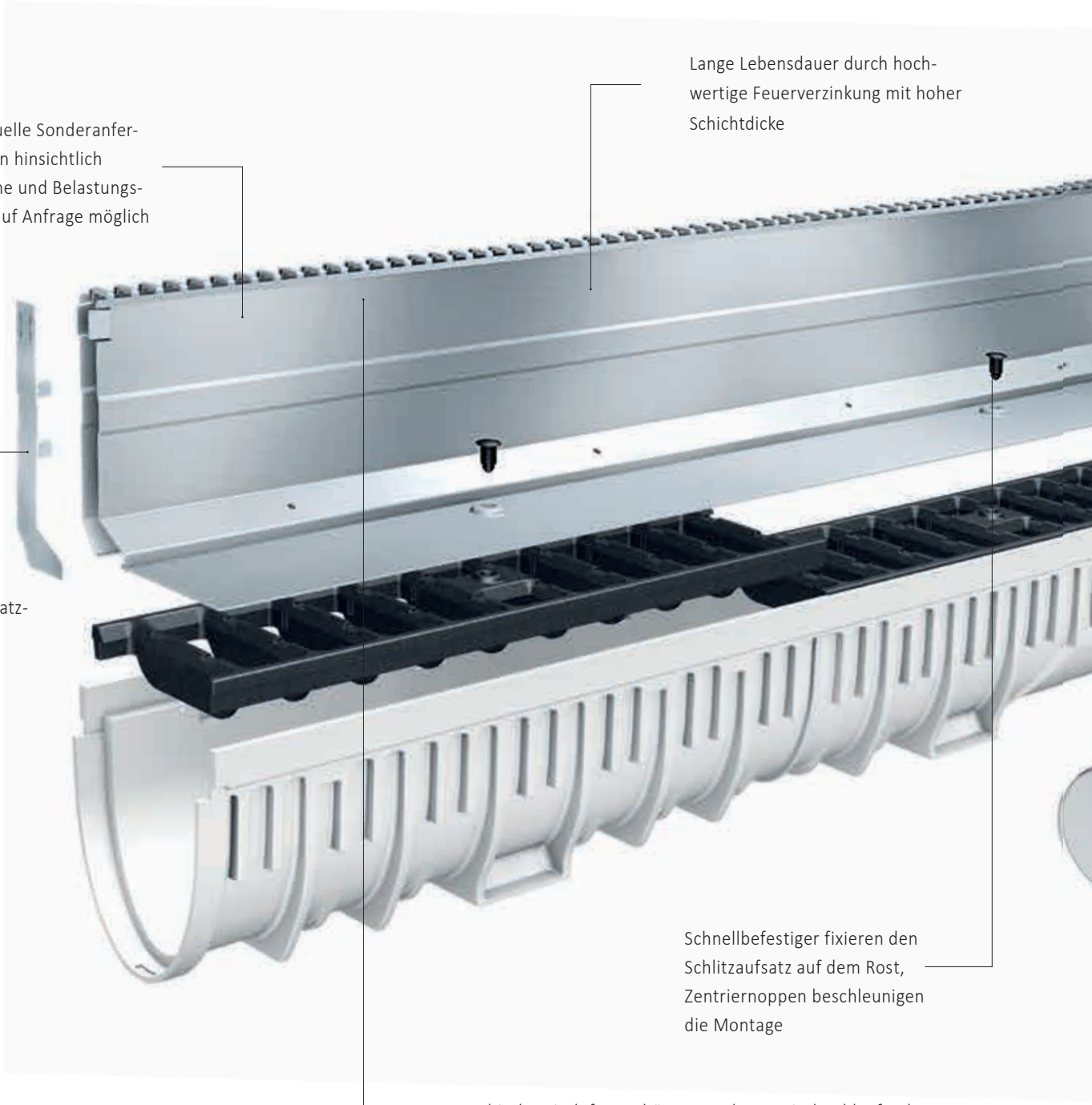

Lange Lebensdauer durch hochwertige Feuerverzinkung mit hoher Schichtdicke

Individuelle Sonderanfertigungen hinsichtlich Halshöhe und Belastungsklasse auf Anfrage möglich

Schlitzaufsatz-Stirnplatte

Schnellbefestiger fixieren den Schlitzaufsatz auf dem Rost, Zentriernoppen beschleunigen die Montage

Architektonisch formschöne Gestaltung mit durchlaufendem Schlitzdesign und unauffälliger Fuge. Der schmale Schlitz ersetzt den Rost und gewährleistet eine rasche und sichere Abführung des Oberflächenwassers. Eine intelligente Schlitzausführung mit Querstegen am Einlauf reduziert den Schmutzeintrag in die Rinne

Revisionselement für die Nennweite 100 mm zur individuellen Pflasterabdeckung mit herausnehmbarem Innenteil

Öffnungswerkzeuge zum Herausheben des Revisionselementes für die Nennweite 100 mm

Gute Anpflasterung durch senkrechte Flanken, die bündig mit der Rinnenaußenkante abschließen

Das Revisionselement für die Nennweiten 150 und 200 mm mit verschiedenen Rostvarianten ermöglicht einen schnellen Wartungszugang

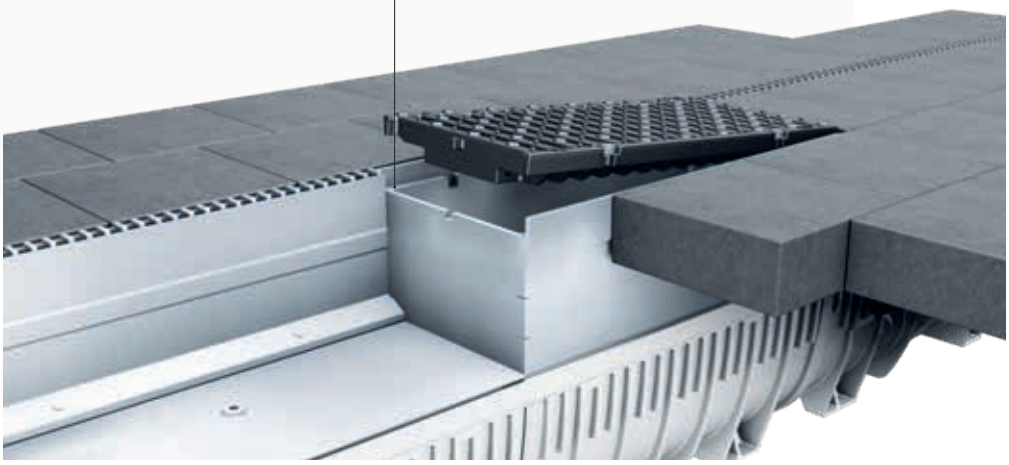

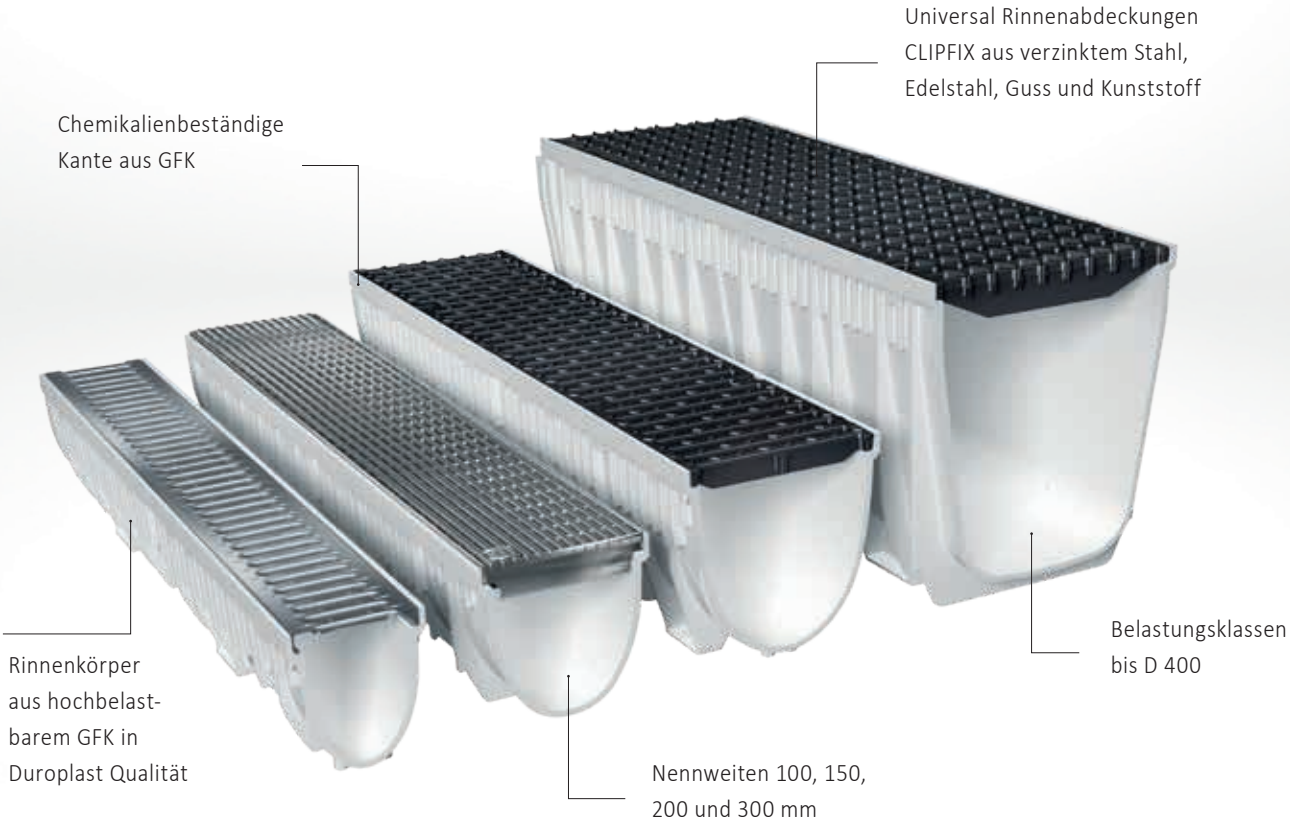

MEARIN PLUS ENTWÄSSERUNGSSYSTEM
MIT GFK KANTE (D 400)

MEARIN PLUS 2000
MIT GFK KANTE UND
MEA TSH SCHLITZAUFSATZ

MEARIN PLUS
Für Anwendungen im Garten- und Landschaftsbau, sowie in städtischen Bereichen:

> Rinnenkörper und -kante komplett aus GFK (Hochstabiler, glasfaserverstärkter Verbundstoff)
> Verfügbar in den Nennweiten: 100, 150, 200 und 300 mm. In Nennweite 100 mm zudem auch als Gefälle-Version
> Rostvarianten in verzinktem Stahl, Edelstahl, Guss und Kunststoff
> Einsatzbereiche: Öffentliche Plätze, Parkplätze, Garten- und Landschaftsbau
> Belastungsklasse bis D 400

MEARIN EXPERT ENTWÄSSERUNGSSYSTEM MIT KANTENSCHUTZ AUS VERZINKTEM STAHL (E 600)

MEARIN EXPERT 2000 MIT INTEGRIERTEM KANTENSCHUTZ AUS VERZINKTEM STAHL UND MEA TSH SCHLITZAUFSATZ

MEARIN EXPERT

Für Anwendungen im städtischen Bereich, an Verkehrswegen und in Industriebereichen:

> Rinnenkörper aus GFK (hochstabiler, glasfaserverstärkter Verbundstoff) mit fest integriertem Kantenschutz aus verzinktem Stahl für hohe Belastungen
> Verfügbar in den Nennweiten: 100, 150, 200 und 300 mm. In Nennweite 100 mm zudem auch als Gefälle-Version
> Rostvarianten in verzinktem Stahl, Edelstahl, Guss und Kunststoff
> Einsatzbereiche: Freizeitanlagen, Industrieflächen, Werkstätten, Straßen und Verkehrswege
> Belastungsklasse bis E 600

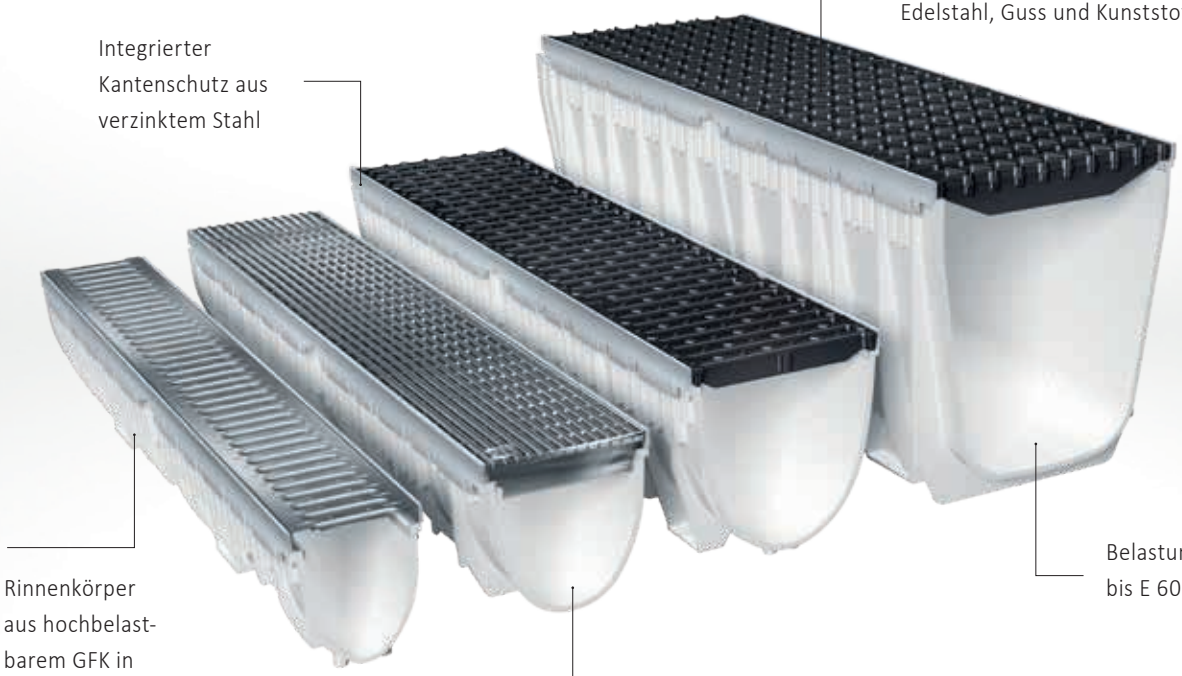

IMEA TSH SCHLITZAUFSATZ

EINFACHE UND SCHNELLE MONTAGE

Die Montage des TSH Systems ist einfach und unkompliziert durchzuführen, benötigt werden nur ein Hammer und die speziellen TSH Verbindungselemente.

1. Je nach Anwendung bildet eine Rinne aus Polymerbeton oder GFK die Basis für das System.
2. Auf die Entwässerungsrinne werden die TSH Gussroste aufgesetzt, eine Verschraubung oder ein Verschlusssystem ist nicht notwendig.
3. Mit den Verbindern wird der TSH Schlitzaufsatz auf dem Rost befestigt. Hierzu klopfen Sie die Verbinder mit einem Hammer in die vorgesehenen Öffnungen.
4. Anpflastern - Fertig

IMEA TSH SCHLITZAUFSATZ

WARTUNG UND PFLEGE FÜR DIE NENNWEITE 100 MM

Revisionselement mit Auspflasterung der Innenschale
Zur Öffnung und Wartung des Systems werden 2 TSH Öffnungswerkzeuge benötigt.

> Der Revisionsaufsatz besteht aus der Innen- und der Außenschale. Die Innenschale wird ausgepflastert. Falls in der Anwendung ein Einlaufkasten vorgesehen ist, kann das Revisionselement selbstverständlich auf diesen aufgesetzt werden.

> Für die Öffnung des Revisionselementes setzen Sie bitte die Öffnungswerkzeuge in die vorgefertigten Öffnungen am Anfang und Ende an und schrauben Sie diese fest. Anschließend heben Sie die Innenschale mit Hilfe der Werkzeuge aus der Außenschale.

> Das System kann nun inspiziert bzw. gespült werden. Bei Aufsatz des Revisionsteiles auf einen Einlaufkasten kann der Schlammeimer entnommen und gereinigt werden.

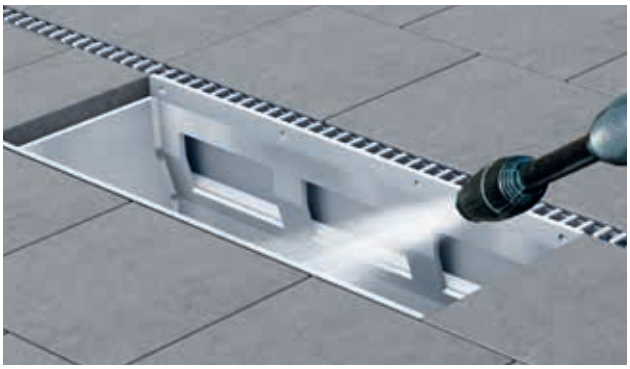

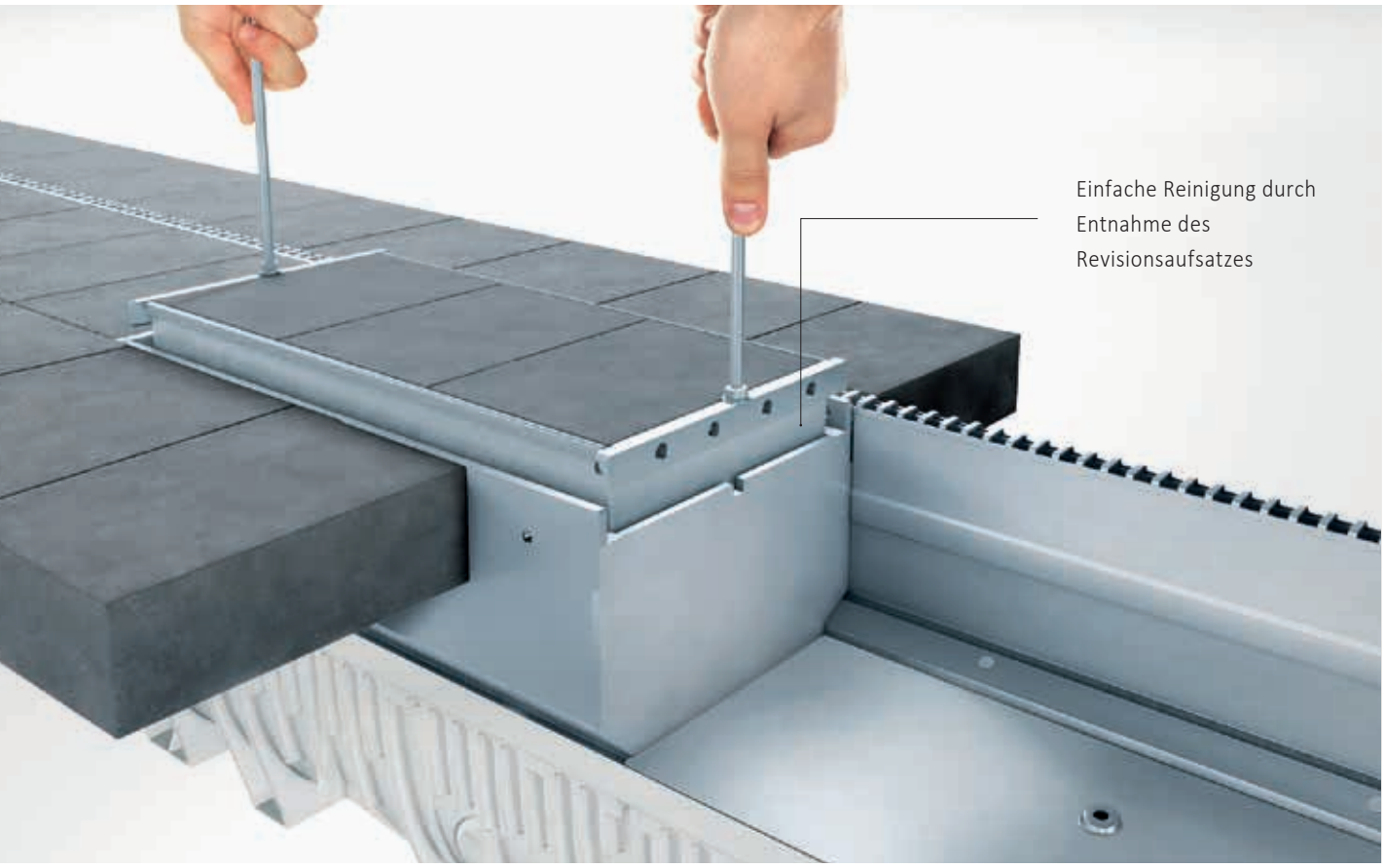

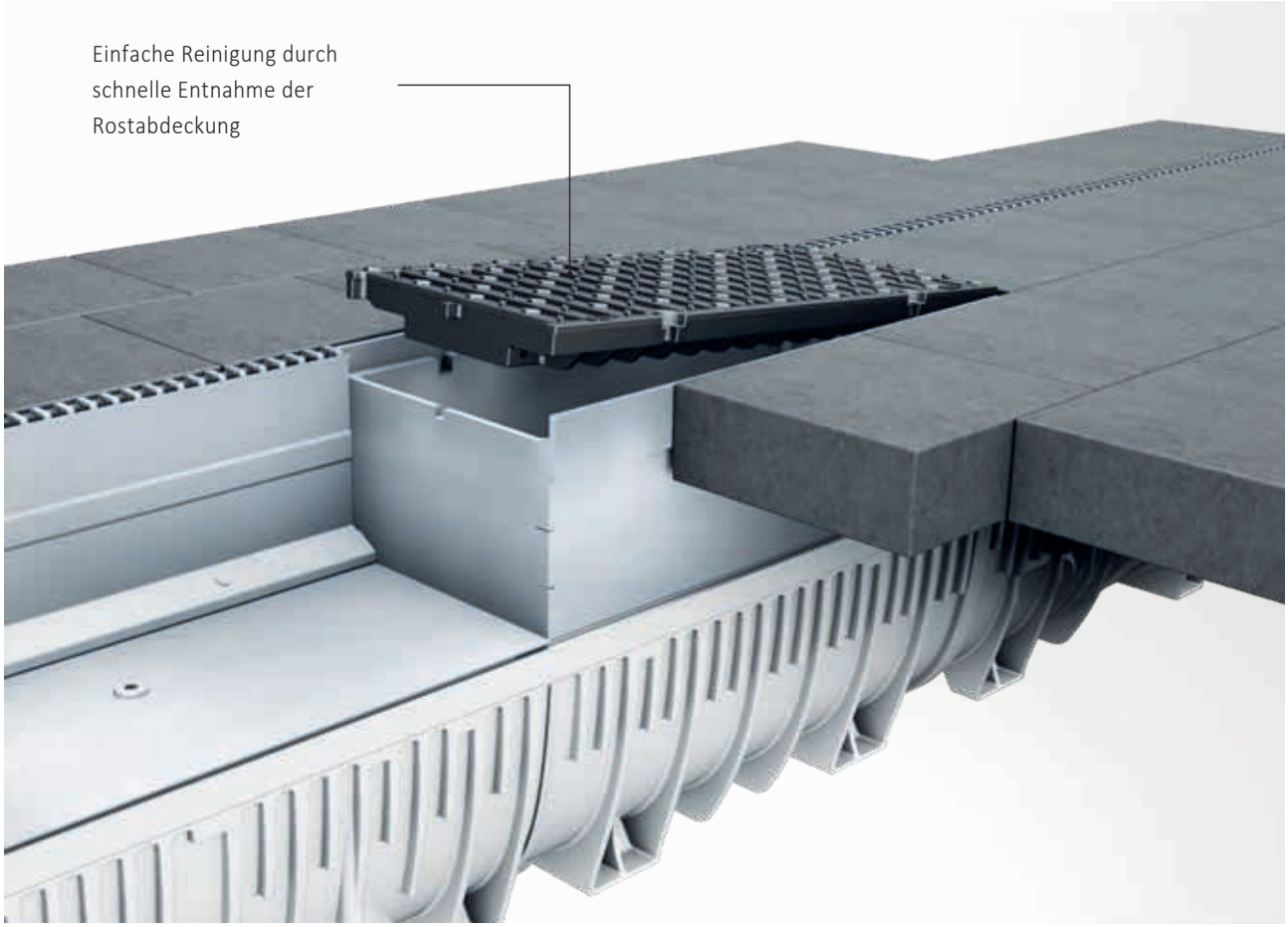

MEA TSH SCHLITZAUFSATZ

WARTUNG UND PFLEGE FÜR DIE NENNWEITEN 150, 200 MM UND GRÖSSER

Revisionselement mit Rostabdeckung
Zur Öffnung und Wartung des Systems wird ein Ratschenschlüssel benötigt.

> Der einteilige Revisionsaufsatz wird mit einem der passenden 4-fach verschraubbaren Gussroste aus dem dazugehörigen Sortiment abgedeckt. Falls in der Anwendung ein Einlaufkasten vorgesehen ist, kann das Revisionselement selbstverständlich auf diesen aufgesetzt werden.

> Entnehmen des Rostes:
Die verschraubte Sicherung (4 Schrauben) mit einem 16 mm Steckschlüssel lösen und den Rost anschließend entnehmen.

> Das System kann nun inspiziert bzw. gespült werden. Bei Aufsatz des Revisionsteiles auf einen Einlaufkasten kann der Schlammeimer entnommen und gereinigt werden.

EINBAUHINWEISE

MEA TSH Schlitzaufsatz Einbaubeispiel für Belastungsklasse A 15

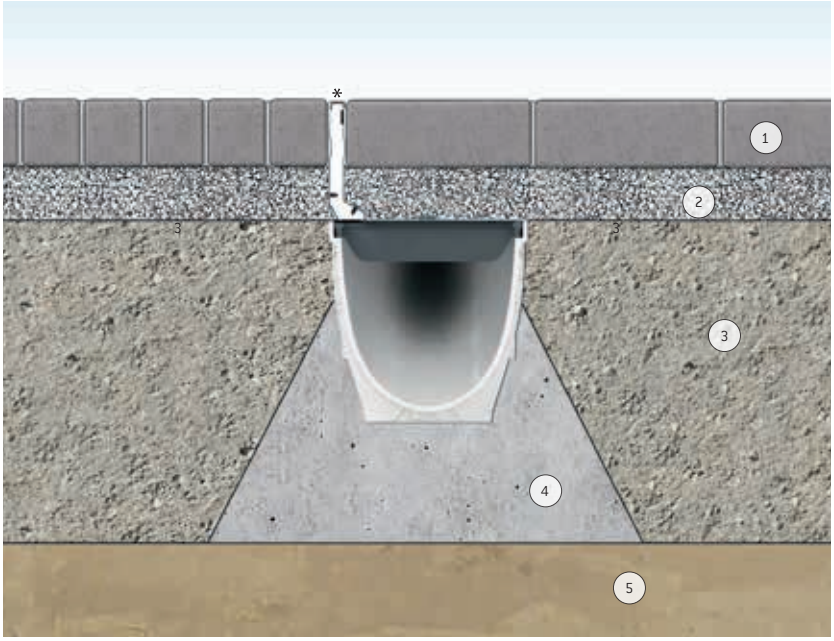

1- Platten- oder Pflasterbelag
2- Pflasterbett
3- Schotter-/Kiestragschicht
Aufbau gemäß RStO
4- Beton C 12/15
5- Gewachsenes Erdreich

MEA TSH Schlitzaufsatz Einbaubeispiel für Belastungsklasse B 125 und C 250

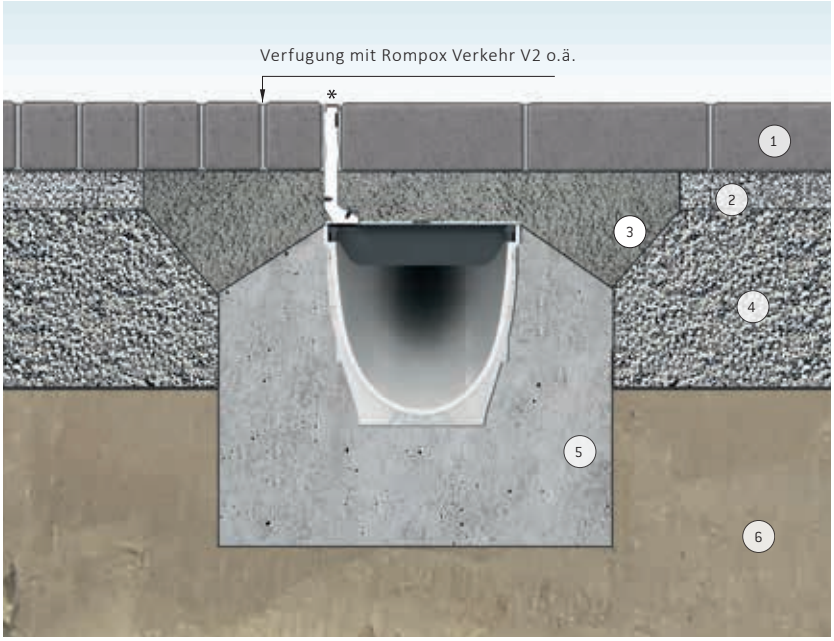

1- Platten- oder Pflasterbelag
2- Pflasterbett
3- Mörtelbett Pflaster
4- Schotter-/Kiestragschicht
Aufbau gemäß RStO
5- Beton C 20/25
6- Gewachsenes Erdreich

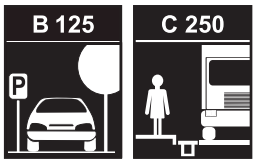

* Die Stege der Einlaufschlitze müssen 3-5 mm unterhalb der Pflasterkante liegen.

MEA TSH Schlitzaufsatz Einbaubeispiel für Belastungsklasse B 125 und C 250

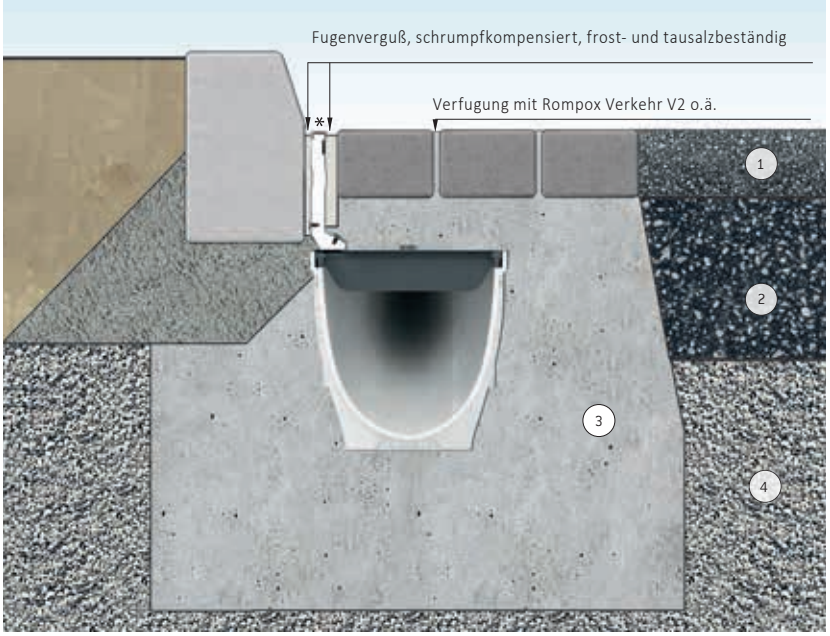

1- Asphaltdeckschicht
2- Asphalttragschicht
3- Beton C 20/25
4- Schotter-/Kiestragschicht
Aufbau gemäß RStO

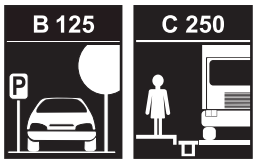

MEA TSH Schlitzaufsatz Einbaubeispiel für Belastungsklasse D 400 und E 600

1- Plattenbelag
2- Pflasterbett
3- Beton Pflasterbett C 25/30
Bewehrung gemäß statischen Erfordernissen
4- Schotter-/Kiestragschicht
Aufbau gemäß RStO

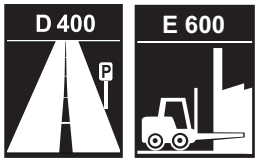

* Die Stege der Einlaufschlitze müssen 3-5 mm unterhalb der Pflasterkante liegen.

IMEA TSL SCHLITZAUFSATZ

FÜR GLASFASER-VERBUNDSTOFFRINNEN UND ENTWÄSSERUNGS-SYSTEME AUS METALL UND POLYMERBETON

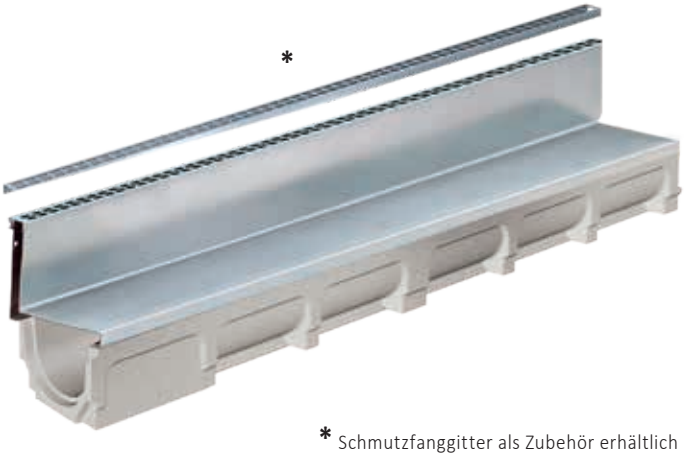

* Schmutzfanggitter als Zubehör erhältlich

Vorteile

- Schlitzaufsatz seitlich aus verzinktem Stahl und Edelstahl
- Deckt alle Anwendungsbereiche (mittig und seitlich) ab
- Längen: 500 und 1000 mm
- MEARIN PLUS/EXPERT, MEADRAIN S in der Nennweite 100 mm sowie für MEAHOME PLUS und MEATEC 130
- Halshöhe: 110 mm
- Belastungsklasse B 125

MEA TSC 100 SCHLITZAUFSATZ

FÜR GLASFASER-VERBUNDSTOFFRINNEN UND ENTWÄSSERUNGS-SYSTEME AUS METALL UND POLYMERBETON

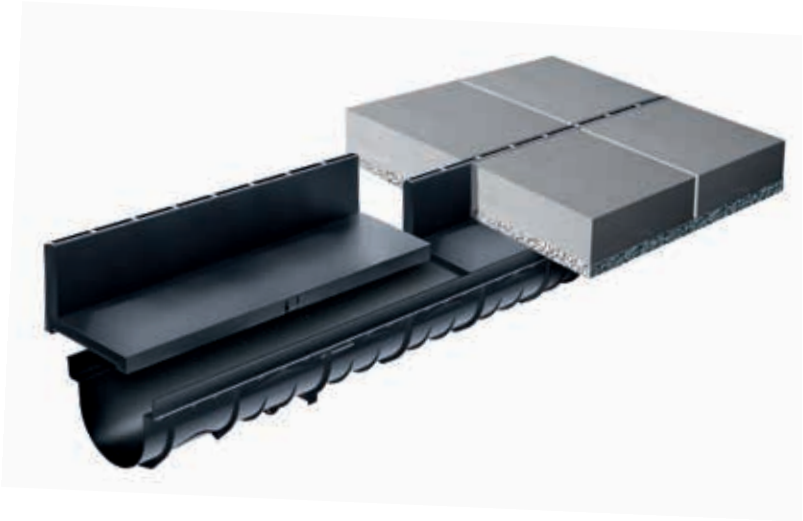

Vorteile

- Schlitzaufsatz seitlich aus Kunststoff (PP)
- Länge: 500 mm
- MEARIN PLUS/EXPERT, MEAFLUID, MEADRAIN S in der Nennweite 100 mm sowie für MEATEC 130
- Halshöhe: 60 mm
- Belastungsklasse: A 15

FUSSGÄNGERZONEN

SCHLITZAUFSÄTZE

ANWENDUNGSBEREICHE

ÖFFENTLICHE PLÄTZE

INDUSTRIEBAUTEN

BARRIEREFREIE
BAUANFORDERUNGEN

TREPPENAUFGÄNGE

ENTDECKEN SIE DAS WEITERE PRODUKTPORTFOLIO VON MEA WATER MANAGEMENT

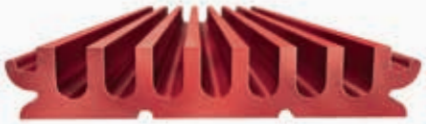

MEARIN PG EVO
Entwässerungssystem für Tiefgaragen und Parkhäuser

MEATEC
Professionelles Entwässerungssystem an Fassaden und für Terrassen

MEARIN
Ultra leichte und robuste professionelle Entwässerungsrinnen aus GFK (bis E 600)

MEADRAIN TRAFFIC
Professionelle Entwässerungssysteme für Straßen und Autobahnen

BUILDING SUCCESS

MEA Bautechnik GmbH ■ Sudetenstraße 1 ■ D-86551 Aichach ■ www.mea-group.com
Geschäftsbereich MEA Water Management

010264135 | DE I 06.2023