MEA FRANCE

BUILDING SUCCESS

CONSEILS DE POSE

INSTRUCTIONS DE MONTAGE POUR SYSTEMES DE DRAINAGE MEA

REMARQUES GENERALES RELATIVES AU MONTAGE ET AU MODE D'EXPLOITATION CORRECTS DES SYSTEMES DE DRAINAGE MEA

TABLE DES MATIERES

1. Introduction ..... Page 03

2. Conseils généraux de pose ..... Page 04

3. Instructions de pose des caniveaux de drainage MEA en béton polymère ..... Page 05

4. Étanchement des systèmes de caniveaux ..... Page 07

5. Instructions de pose des caniveaux de drainage MEA en fibre de verre ..... Page 08

6. Conseils de pose selon les classes de charge A 15 - F 900 ..... Page 09

7. Fondations ..... Page 12

8. Joints de dilatation ..... Page 13

9. Domaines d'application ..... Page 14

INTRODUCTION

Les instructions de montage présentées ici sont des remarques générales relatives au montage et au mode d'exploitation corrects des systèmes de drainage MEA.
Il est recommandé de demander conseil auprès d'un spécialiste qui, par exemple, sera capable de tenir compte des particularités locales du chantier. Vous trouverez des informations utiles sous : **www.mea-group.com**. Si le chantier présente des particularités qui devient de la norme, nos collaborateurs du département Technique vous aideront volontier: veuillez appeler le n° + 33 (0) 6 43 78 54 59 . Un montage dans les règles de l'art et dans le respect des règles techniques applicables et de ces présentes conseils de pose sont la condition de base pour un fonctionnement durable des systèmes de caniveaux MEA.
Les indications relatives à la performance des caniveaux se rapportent d'une part à un écoulement libre à l'extrémité du caniveau (p. ex. avaloir) et d'autre part à un système de caniveaux soigneusement entretenu et présupposent en outre un dimensionnement correct du système de canalisations et de canaux.

Le revêtement attenant aux éléments de caniveaux et son enveloppe doit être réalisé de manière à exclure tout effet de charge horizontale (par exemple du fait d'une dilatation thermique et/ou en raison de forces de freinage et d'accélération). Il va de même pour les forces horizontales lors de l'opération de bétonnage. Dans ce cas, le corps de caniveaux doit être rendu suffisamment rigide et/ou l'opération de bétonnage doit être réalisée par étapes afin d'éviter une éventuelle déformation des parois latérales.

Veiller à un nombre de joints de dilatation adapté à la situation et à la réalisation technique ou demander au planificateur responsable de les définir. Tout joint réalisé en angle droit par rapport au canal de drainage doit le croiser exclusivement dans la zone de jonction de deux éléments de caniveaux. Dans ce cas, la largeur des joints de dilatation doit être obtenue par une réalisation correspondante de la jonction des caniveaux. Ne jamais prévoir des joints de dilatation longitudinaux directement sur le caniveau !
Les systèmes de drainage réalisés à partir des caniveaux de drainage MEA sont destinés en premier lieu à la collecte et à l'évacuation des eaux de pluies. Pour une utilisation dans des installations de stockage, de remplissage et de manutention selon les prescriptions sur les installations traitant des substances dangereuses pour les eaux, nous recommandons nos systèmes disposant d'une « homologation générale de la surveillance des chantiers » par l'institut allemand de la technique de construction (DIBT). Des instructions spéciales de montage pour les systèmes avec une homologation DIBT, des informations sur l'étanchement et sur l'homologation seront mises à votre disposition sur demande auprès du département Technique d'application.
La répartition des classes de charge et des informations sur les exigences auxquelles le matériau et le type de montage des éléments de caniveaux doivent satisfaire
figurent dans les version respectivement valables de la norme DIN EN 1433. La connaissance des prescriptions et des ordonnances en vigueur par l'entreprise réalisant les travaux est présupposée.
Veuillez également observer les « Conseils généraux de pose » présentés ci-dessous.

CONSEILS GENERAUX DE POSE

Nos conseils de pose constituent des propositions généralement applicables. Les exigences spéciales à observer lors du montage du caniveau en fonction de la situation sur site doivent être déterminées par le planificateur.

1. La classe de charge et le point d´installation du caniveau de la situation sur site doivent être pris en compte.
2. Les revêtements attenants doivent être plus hauts de 3 à 5 mm que le bord supérieur du caniveau.
3. Les forces horizontales pouvant s'exercer sur le caniveau et provenant des surfaces avoisinantes en béton ou béton armé avec armatures métalliques doivent être exclues par des joints de dilatation judicieusement positionnés dde manière longitudinale le long des caniveaux et de maniére transversale sachant que le joint de dilatation transversal doit toujours passer au niveau de la jointure entre 2 coprs de caniveaux. Ne jamais apposer de joint de dilatation longitudinal directement en contact avec les corps de caniveaux.
4. Lors du bétonnage ou lors de la pose de revêtements attenants, les grilles doivent être insérées dans la feuillure du caniveau ou les caniveaux doivent avoir été stabilisés de manière à exclure toute compression.
5. Un endommagement mécanique des caniveaux lors du montage doit être exclu, p. ex. lors de la compression des surfaces limitrophes.
6. Le montage d'avaloirs ou d'éléments d'entrée s'effectue de la même manière que le montage expliqué pour les caniveaux.
7. La norme DIN EN 1433 impose une fixation des grilles de couvertures sécurisée pour la circulation à partir de la classe C 250.
8. Le revêtement attenant doit être réalisé de manière à exclure toutes forces horizontales agissant sur les éléments de caniveaux.
9. Après leur montage, les corps de caniveaux doivent être équipés de couvertures pour qu'ils deviennent rigides.

IMEA CANIVEAUX DE DRAINAGE

EN COMPOSITE ARMÉ DE FIBRES DE VERRE HAUTE PERFORMANCE

Avaloirs en composite armé de fibres de verre avec raccords d´évacuation multiples

Le système de fixation universel CLIPFIX accélère et facilite l'installation et la maintenance des grilles, permettant d'économiser du temps et de l'argent : manipulation facile, tenue sûre, pérenne et résistante

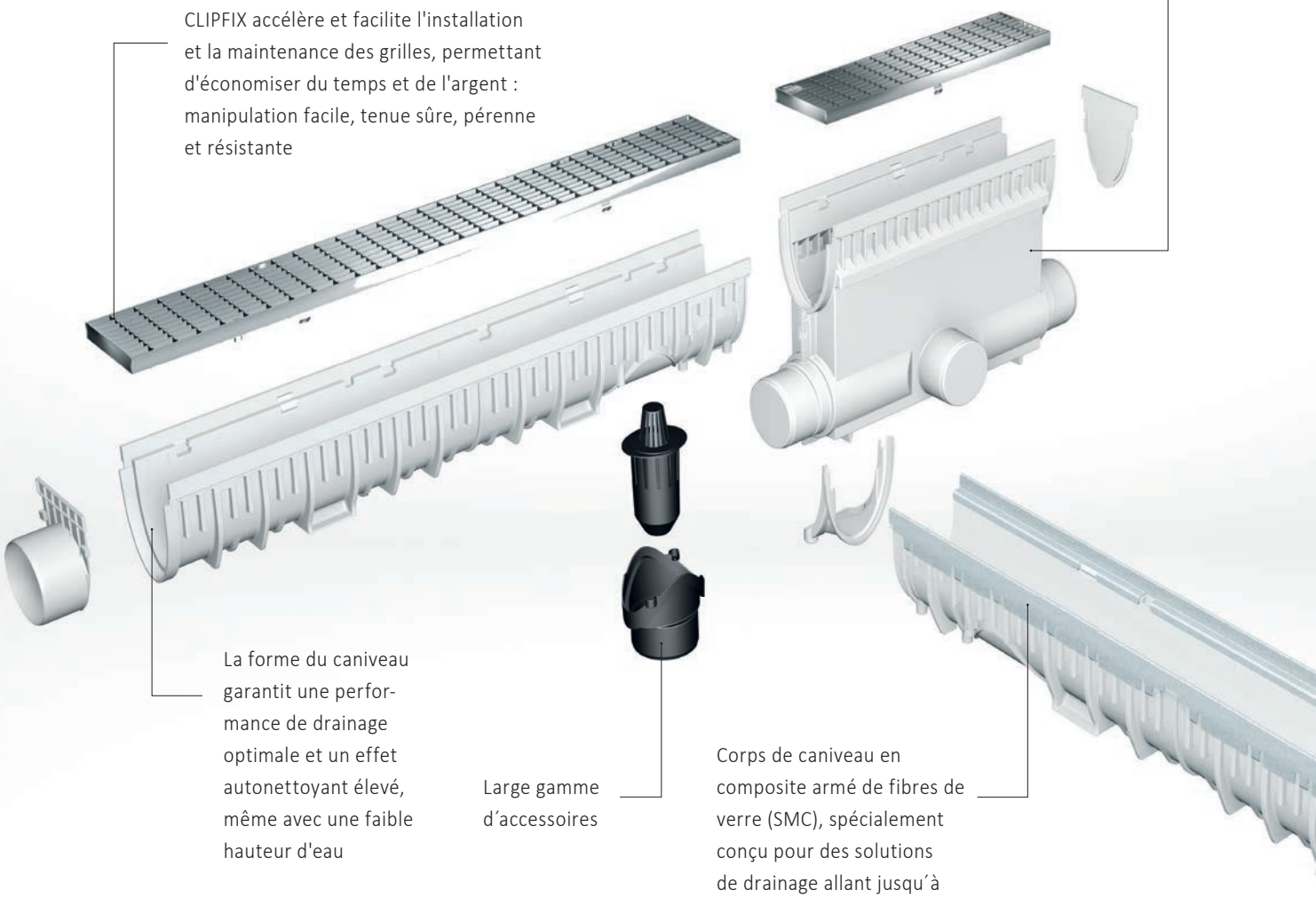

La forme du caniveau garantit une performance de drainage optimale et un effet autonettoyant élevé, même avec une faible hauteur d'eau

Large gamme d´accessoires

Corps de caniveau en composite armé de fibres de verre (SMC), spécialement conçu pour des solutions de drainage allant jusqu´à des classes de charge E 600. Feuillures SMC (MEARIN PLUS) ou acier galavisé ou inox (MEARIN EXPERT)

IMEA SMC HAUTE PERFORMANCE

Tous les systèmes de drainage MEARIN sont fabriqués en composite armé de fibres de verre MEA haute qualité. Ce matériau est utilisé dans de nombreux domaines d'application qui présentent des exigences élevées, tels que la construction d'avions, l'industrie automobile ou encore le sport automobile. Cependant, on distingue différents types de composite armé de fibres de verre, la qualité et les propriétés spécifiques pouvant considérablement varier. Nous nous appuyons sur la technologie SMC (Sheet Molding Compound) – un matériau composite à base de résine de polyester, de charges minérales, d'additifs et de fibres de verre.

Le composite armé de fibres de verre se démarque par une solidité maximale et une indéformabilité. Cela signifie qu'il est extrêmement stable, même en présence de fortes variations de température, et ne subit qu'une dilatation linéaire très faible. Contrairement aux matériaux thermoplastiques, le composite armé de fibres de verre ne subit aucune déformation après son durcissement, mais reste stable et garde sa forme initiale de manière durable. Nos nombreuses années d'expériences et notre expertise de ce matériau nous permettent de proposer des produits tant légers que durables dans le temps, à même d'apporter une réelle valeur ajoutée à nos clients et nos partenaires

INSTRUCTIONS DE POSE

CANIVEAUX DE DRAINAGE MEA EN SMC

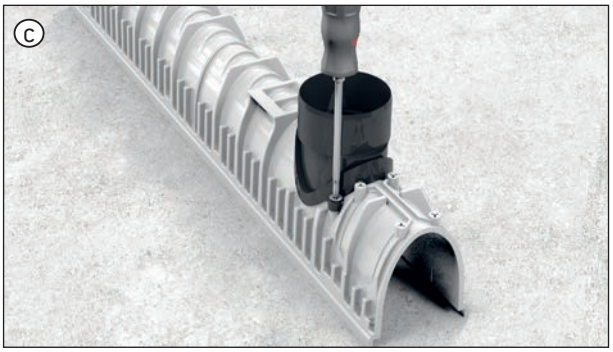

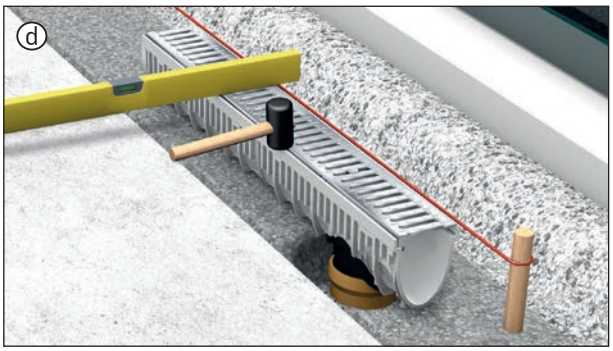

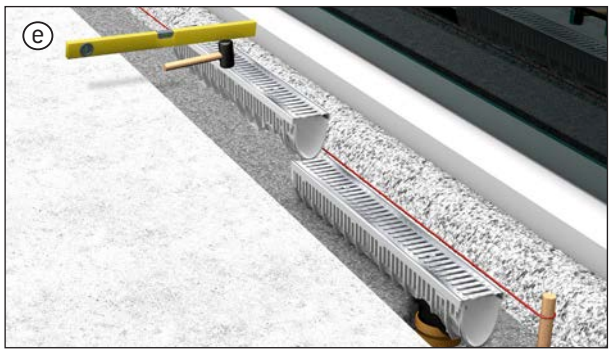

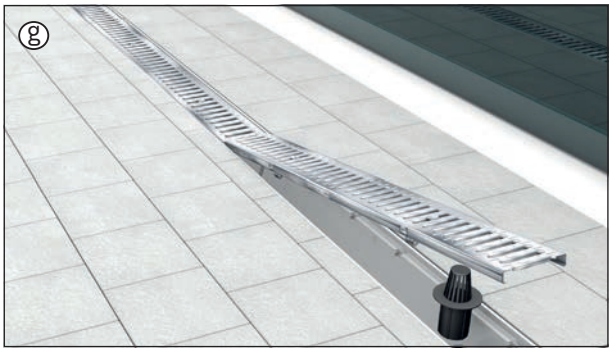

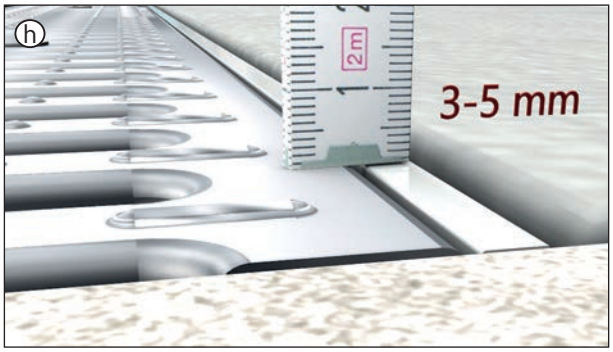

a) Réalisation de la fosse, lit de mortier selon les prescriptions MEA et conformément aux classes de charge.
b) Séparation de la zone préformée d'écoulement à l'aide d'une meuleuse d'angle, mise en place du raccord vertical d'évacuation et vissage.
c) mettre en place et visser le raccord d'écoulement
d) Raccorder le corps du caniveau à la canalisation avec la grille insérée et le poser d'aplomb dans le lit de mortier.
e) Poser le reste du caniveau avec les grilles insérées et placer des plaques frontales au début et à la fin du tronçon.
f) Remplir latéralement la tranchée avec du béton.
g) Pavage et mise en place du siphon dans l'écoulement.
h) Le revêtement attenant doit dépasser le bord supérieur de la grille de 3 à 5 mm.

SYSTÈME DE DRAINAGE MEA

EN BÉTON POLYMÈRE HAUTE RESISTANCE

Le système de fixation universel CLIPFIX accélère et facilite l'installation et la maintenance des grilles, permettant d'économiser du temps et de l'argent : manipulation facile, tenue sûre, pérenne et résistante.

Avaloir en béton polymère avec raccords d´évacuations multiples

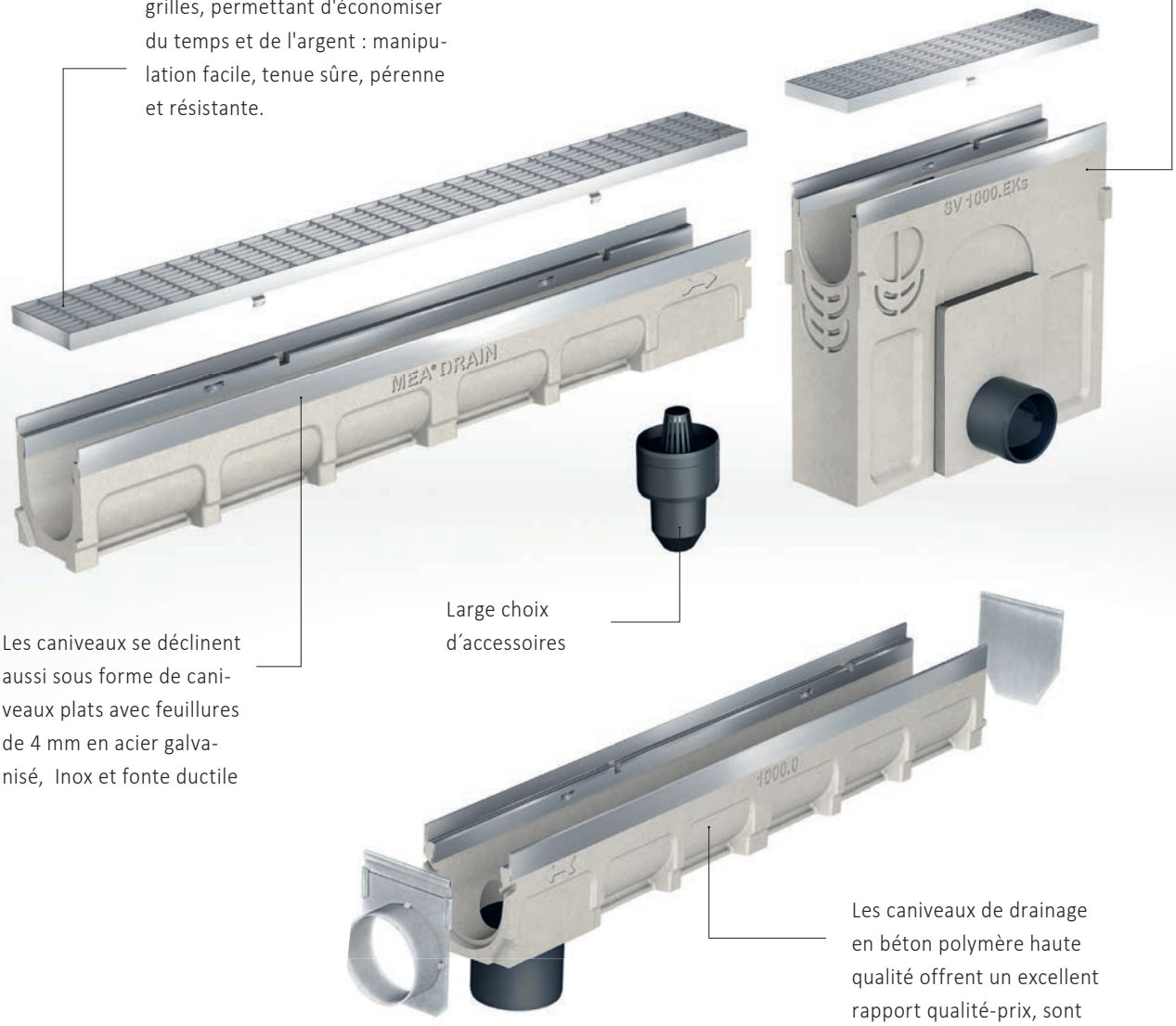

Les caniveaux se déclinent aussi sous forme de caniveaux plats avec feuillures de 4 mm en acier galvanisé, Inox et fonte ductile

Large choix d´accessoires

Les caniveaux de drainage en béton polymère haute qualité offrent un excellent rapport qualité-prix, sont extrêmement résistants et faciles à installer

**A partir de D 400, non adapté pour le drainage transversal des routes ou autoroutes.

BÉTON POLYMÈRE DE HAUTE QUALITÉ

BÉTON POLYMÈRE MEA

Le béton polymère spécial de MEA se démarque par ses excellentes propriétés physiques et chimiques qui font de lui un matériau particulièrement fiable et polyvalent, même dans les conditions les plus sévères.
Les caniveaux MEA en béton polymère sont très écologiques car le matériau est majoritairement constitué de matières premières minérales, permettant ainsi un recyclage facile. En outre, nos caniveaux sont extrêmement résistants et durables, offrant une solution de drainage pérenne.
Les caniveaux en béton polymère sont également très résistants aux produits chimiques et aux acides. Ils sont le choix numéro un pour un drainage écologique, respectueux de l'environnement et des eaux souterraines.
Les caniveaux en béton polymère présentent encore un autre atout : ils sont beaucoup plus légers que des caniveaux similaires en béton et donc plus faciles à transporter et à installer.

PROPRIETES DU MATERIAU

Résistance à la pression	> 90 N/mm^2
Résistance à la flexion	> 22 N/mm^2
Absorption de l'eau	inférieure à 0.05%
Module d'élasticité	25-35 kN/mm^2
Densité	2.1 - 2.3 kg/dm^2
Pénétration de l'eau	0 mm
Structure du matériau	Matériau exempt de capillaire pour une évacuation rapide des eaux et des salissures
Poids du corps de caniveau	Beaucoup plus léger que des caniveaux similaires en béton
Façonnage	Il se façonne facilement à l'aide d'un disque à tronçonner, d'un foret à pierre ou d'un ciseau
Protection	Matériau écologique de l'environnement avec des additifs minéraux
Résistance à l'usure du temps	Résistance exceptionnelle au gel et à l'usure. absence d'entretien

INSTRUCTION DE POSE

CANIVEAUX DE DRAINAGE MEA EN BÉTON POLYMÈRE

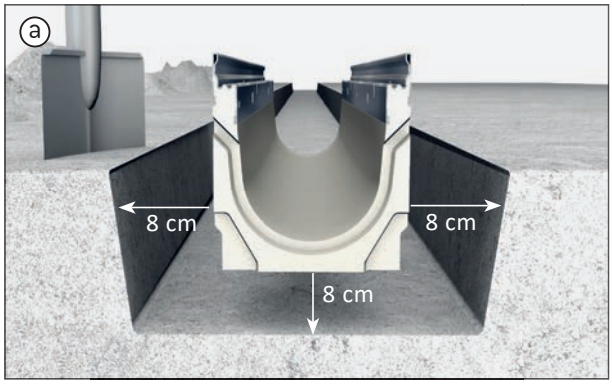

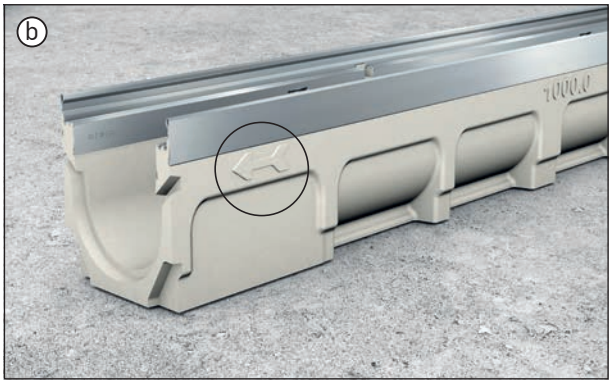

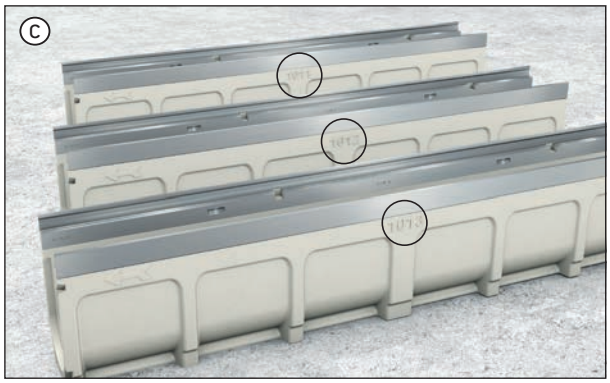

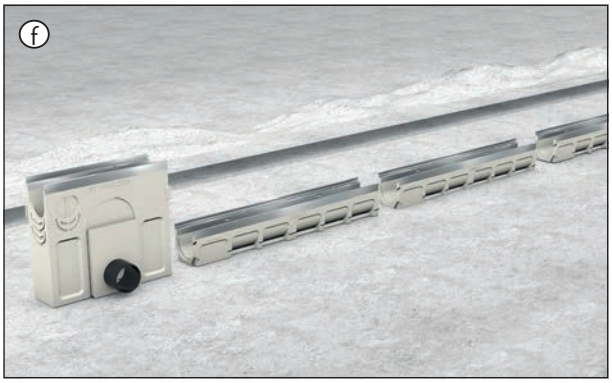

a) Creuser une fosse assez large pour assurer la réalisation d'une enveloppe en béton de 8 cm d'épaisseur au minimum (classe de charge A 15). Pour des charges plus importantes, voir l'exemple de montage MEADRAIN. La capacité de charge du support et de la semelle de la fosse doit être suffisante ou réalisée comme il se doit si nécessaire. La qualité minimale du béton prescrite dans les instructions de montage pour la classe de charge respective doit être observée.

b) Le sens d'écoulement est marqué par des flèches sur chaque élément de caniveau; elles sont dirigées vers le point d'écoulement.

c) En cas de caniveaux avec pente, les numéros visibles sur les corps de caniveaux déterminent leur position dans le canal de drainage, p. ex. n° 1010 /1011 /1012

d) Si nécessaire, la préforme d'écoulement du caniveau peut être enlevée. Tout d'abord, à l´aide d´une perçeuse en faisant des trous autour de la prémarque.

e) Retourner ensuite le caniveau et poser un morceau de bois sous le caniveau à proximité immédiate de l´ouverture d´évacuation. Ensuite, utiliser avec précaution un marteau et burin pour enlever les éléments en trop

f) Poser les éléments de caniveau dans l'ordre prévu le long de la tranchée creusée (éventeuellement en fonction du plan de pose)

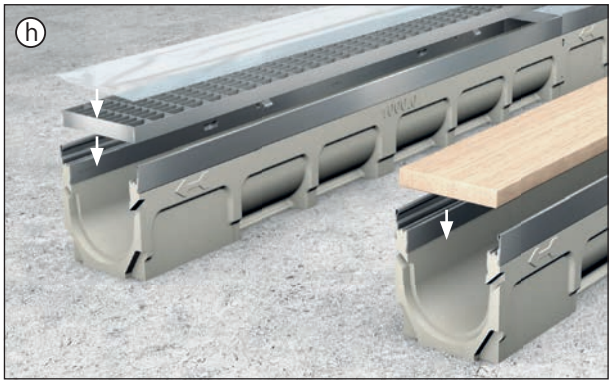

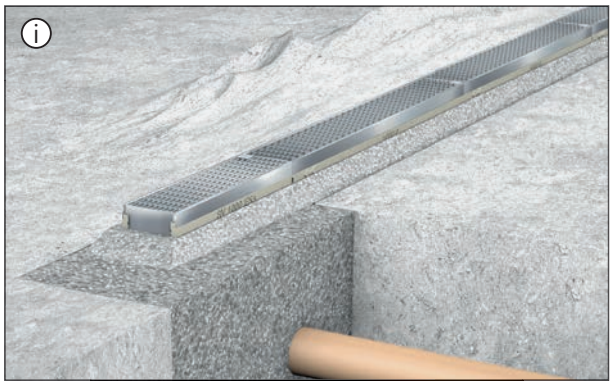

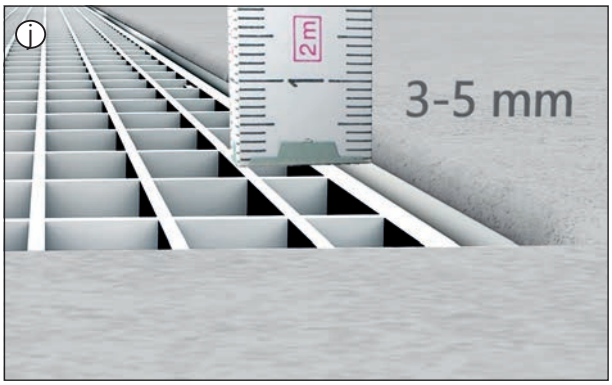

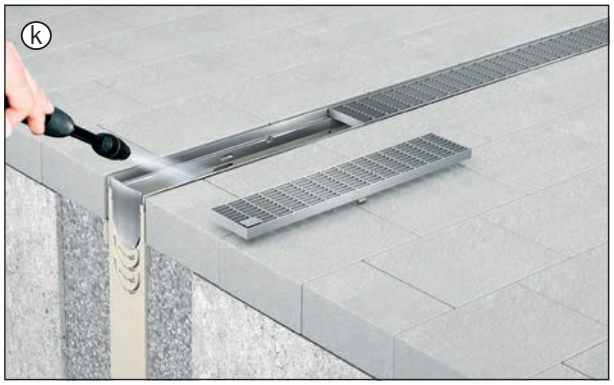

g) Tendre le cordeau, verser le béton dans la tranchée et poser le de caniveau, en partant du point d´évacuation de l´eau (par ex. l´avaloir). Installer l´avaloir en respectant les règles de consignes de pose des caniveaux (épaisseur de l'enrobage en béton en particulier). Lors de la pose des caniveaux, respecter le sens de la flèche - vers le point d'écoulement. Au début et à la fin du tronçon de caniveaux, poser les plaques frontales correspondantes. Raccorder le point d´évacuation des eaux de pluie à la canalisation.

h) Protéger les corps de caniveaux contre toute pression latérale en plaçant une planche en bois ou une grille dans la feuillure des caniveaux (toujours protéger les grilles contre de possibles salissures) Pour les grilles boulonnables, le couple de serrage ne doit pas dépasser 20 Nm.

i) Enrober les côtés de béton de manière uniforme des deux côtés. En cas de pose dans des surfaces en béton et de pavés autobloquants posés de manière flottante, prévoir des joints de dilatation. Ne pas interrompre de joint de dilatation existant avec un corps de caniveau. ATTENTION : ne jamais positionner de joint de dilatation directement le long du caniveau.

j) Poser le revêtement latéral directement adjacent au caniveau 3 à 5 mm plus haut que le bord supérieur du caniveau.

k) Nettoyer les éventuelles salissures des grilles, caniveaux et avaloirs, fixer solidement les grilles aux caniveaux grâce au languettes d´ancrage (selon la norme DIN EN 1433 Les grilles doivent être sécurisées/boulonnées à partir de classes de charge C 250). Pour de grilles boulonnées ne pas dépasser 20Nm de couple de serrage

ETANCHEMENT SYSTÈMES DE CANIVEAUX

Utilisation dans des installations de stockage, de remplissage et de manutention de substances dangereuses pour l'eau :
Seuls nos systèmes de caniveaux MEADRAIN EN sont homologués à cet effet. Pour l'étanchéité des systèmes de caniveaux MEADRAIN EN aux substances dangereuses pour l'eau dans le domaine des installations LAU, veuillez consulter les instructions d'installation de notre homologation DIBt Z-74.4-28 et les homologations pertinentes des produits d'étanchéité utilisés. L'étanchéité doit être réalisée par une société spécialisée dans ce domaine, certifiée par le fabricant des produits d'étanchéité.

Utilisation dans une zone non couverte par l'homologation :
Pour l'étanchéité des caniveaux de drainage MEA dans une zone non couverte par l'homologation, nous recommandons l'utilisation du produit d'étanchéité MS Floor.
En particulier pour l'utilisation dans des parkings couverts, nous recommandons également l'utilisation des produits d'étanchéité SABA MS Floor et SABA MS Floor SL.

Utiliser pour ces produits d'étanchéité l'amorce SABA Primer 9102 et le nettoyant des surfaces d'application SABA solvant 48 adaptés.

SABA MS Floor - avantages :
> Stable
> Résiste au sel de déneigement, aux acides faibles et aux produits chimiques
> Résiste aux charges de courte durée par des produits (pétroliers) souillés. Respecter les intervalles de contrôle réguliers.

SABA MS Floor SL - avantages :
> Auto-nivellement, lissage ultérieur non nécessaire
> Résiste au sel de déneigement, aux acides faibles et aux produits chimiques
> Résiste aux charges de courte durée par des produits (pétroliers) souillés. Respecter les intervalles de
> contrôle réguliers.
> Résistance élevée à l'abrasion

SABA MS Floor et SABA MS Floor SL - mode d'emploi :
Le support doit être propre, sans graisse et résister aux charges. Nettoyage des surfaces d'application avec SABA Solvent 48. Primaire d'accrochage avec SABA Primer 9102. Respecter les instructions d'utilisation du fabricant du produit d'étanchéité !

CONSEILS DE POSE A 15

Zones de circulation utilisables exclusivement par les piétons et les cyclistes.
(Force d'essai 15 kN)

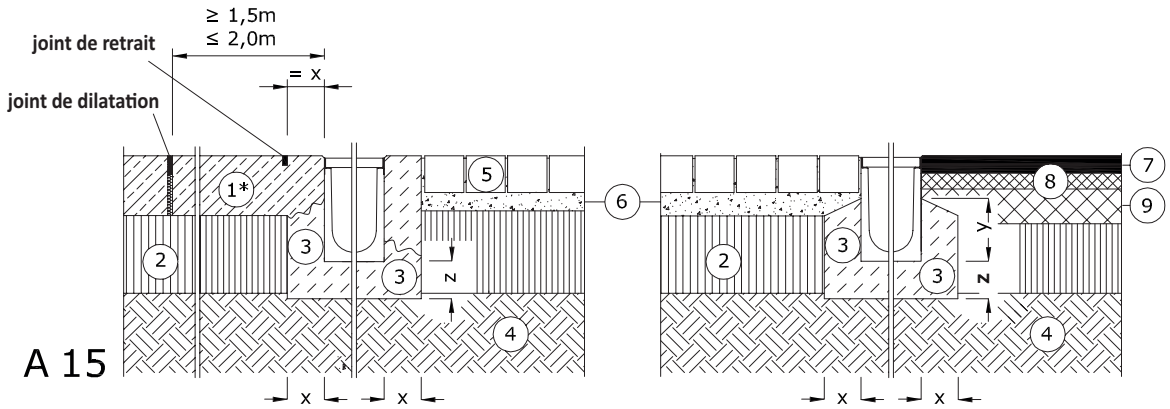

Y min. = hauteur de caniveau -80 mm
*** Renforcement et classes d'exposition selon les indications du planificateur responsable.**
Les couches porteuses résistantes au gel et sans tassement doivent être réalisées selon la réglementation routière RStO.

CONSEILS DE POSE B 125

Trottoirs, zones piétonnes et surfaces similaires, parkings et parkings couverts pour automobiles.
(Force d'essai 125 kN)

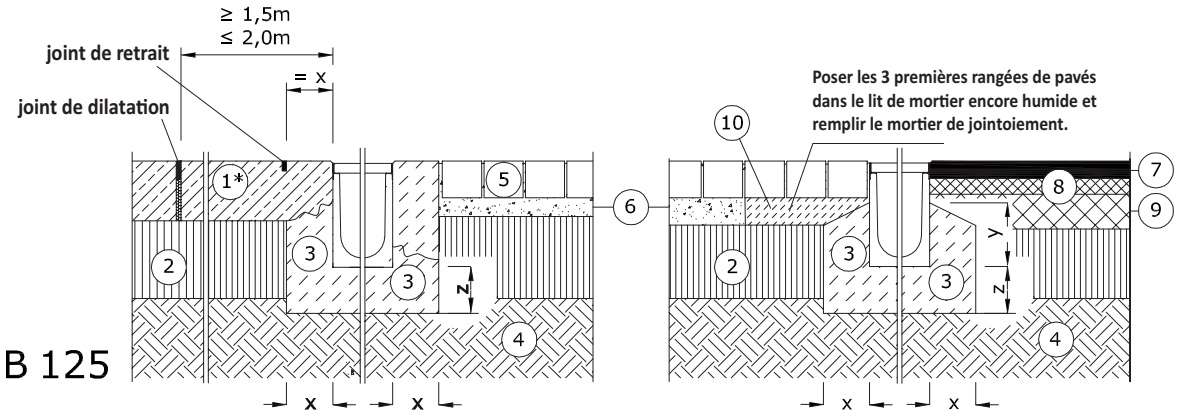

Y min. = hauteur de caniveau -80 mm
*** Renforcement et classes d'exposition selon les indications du planificateur responsable.**
Les couches porteuses résistantes au gel et sans tassement doivent être réalisées selon la réglementation routière RStO.

1. Béton pour chaussées
2. Couche support selon la réglementation routière
3. Enveloppe en béton
4. Terrain naturel
5. Revêtement pavé
6. Lit de pavage
7. Couche de revêtement bitumineuse
8. Couche de liant
9. Couche support bitumineuse
10. Lit de mortier

Le revêtement attenant doit être réalisé de manière à exclure toutes forces horizontales agissant sur les éléments de caniveaux. Après leur montage, les corps de caniveaux doivent être équipés de couvertures pour qu'ils deviennent rigides.

CONSEILS DE POSE C 250

Zone du caniveau de bordure, bords de la route sans circulation et surfaces similaires.
(Force d'essai 250 kN)

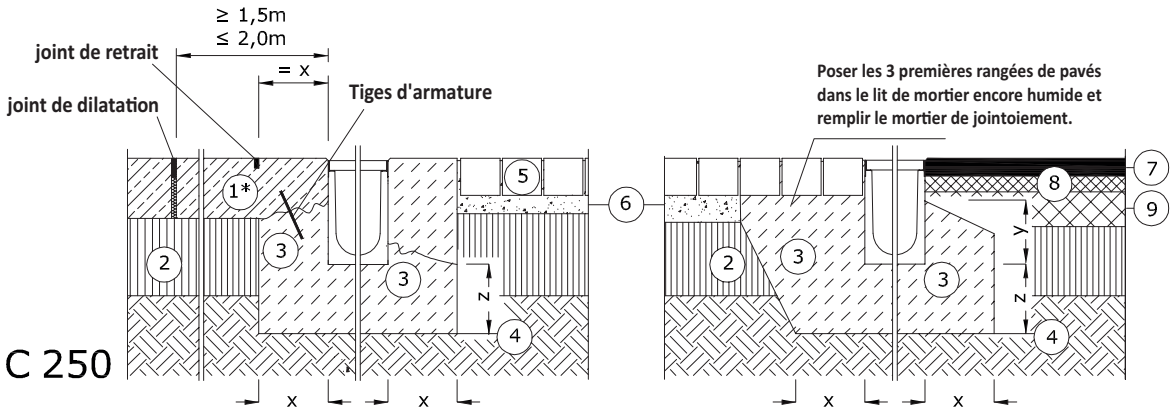

Y min. = hauteur de caniveau -50 mm

*** Renforcement et classes d'exposition selon les indications du planificateur responsable.**

Les couches porteuses résistantes au gel et sans tassement doivent être réalisées selon la réglementation routière RStO.

CONSEILS DE POSE D 400

Chaussées (également pour piétons), bords de routes et parkings homologués pour tout type de véhicule.
(Force d'essai 400 kN)

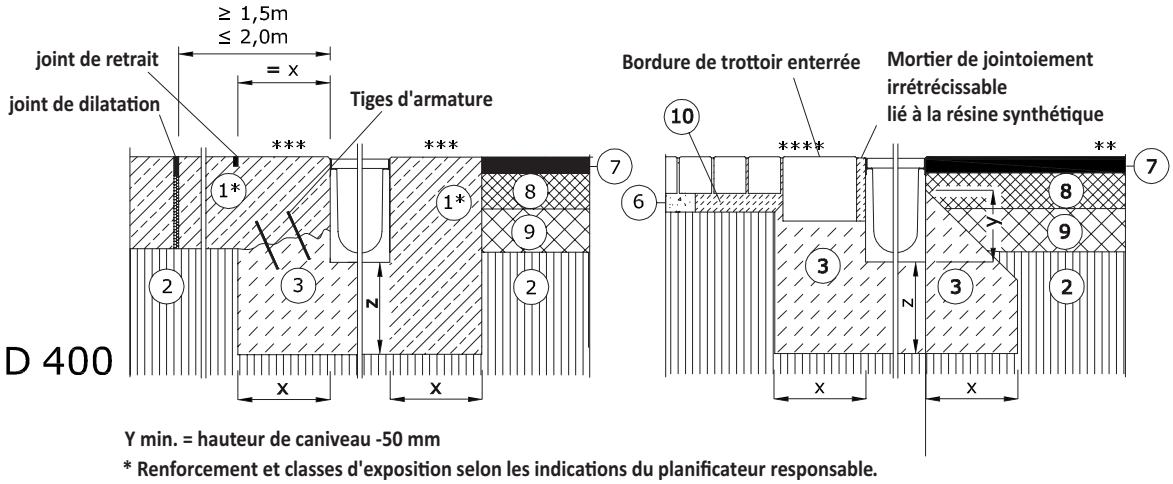

Y min. = hauteur de caniveau -50 mm

*** Renforcement et classes d'exposition selon les indications du planificateur responsable.**

Les couches porteuses résistantes au gel et sans tassement doivent être réalisées selon la réglementation routière RStO.

**** Non adapté au drainage transversal des voies rapides, des autoroutes et des passages à niveau.**

*****Le drainage de surfaces soumises à des charges dynamiques élevées, par exemple le drainage transversal des routes, des autoroutes et des passages à niveau, est exclusivement possible avec l'installation de nos systèmes de caniveaux DM et après consultation de nos ingénieurs techniques. Les pièces de visite et les avaloirs doivent impérativement être montés hors des zones soumises à des charges dynamiques.**

****** Le drainage transversal des zones piétonnes, des zones d'entrée, des parkings et des surfaces similaires.**

Les couches porteuses résistantes au gel et sans tassement doivent être réalisées selon la réglementation routière RStO.

1. Béton pour chaussées
2. Couche support selon la réglementation routière
3. Enveloppe en béton
4. Terrain naturel
5. Revêtement pavé
6. Lit de pavage
7. Couche de revêtement bitumineuse
8. Couche de liant
9. Couche support bitumineuse
10. Lit de mortier

Le revêtement attenant doit être réalisé de manière à exclure toutes forces horizontales agissant sur les éléments de caniveaux. Après leur montage, les corps de caniveaux doivent être équipés de couvertures pour qu'ils deviennent rigides.

CONSEILS DE POSE E 600

Surfaces de circulation pour véhicules exerçant une forte charge sur les roues, p. ex. ports et docks. (Force d'essai 600 kN)

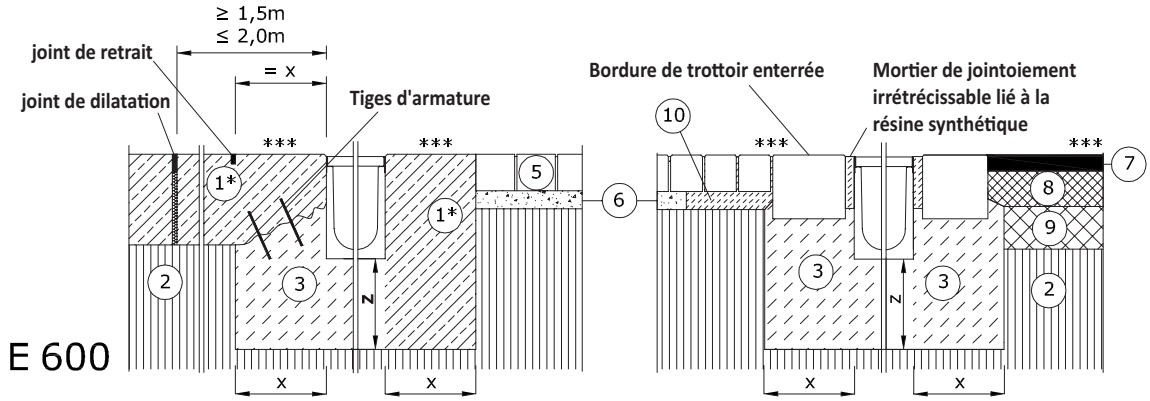

*** Renforcement et classes d'exposition selon les indications du planificateur responsable.**
Les couches porteuses résistantes au gel et sans tassement doivent être réalisées selon la réglementation routière RStO.
*****Le drainage de surfaces soumises à des charges dynamiques élevées, par exemple le drainage transversal des routes, des autoroutes et des passages à niveau, est exclusivement possible avec l'installation de nos systèmes de caniveaux DM et après consultation de nos ingénieurs techniques. Les pièces de visite et les avaloirs doivent impérativement être montés hors des zones soumises à des charges dynamiques.**

CONSEILS DE POSE F 900

Surfaces de circulation pour véhicules exerçant une charge particulièrement forte sur les roues, p. ex. aéroports. (Force d'essai 900 kN)

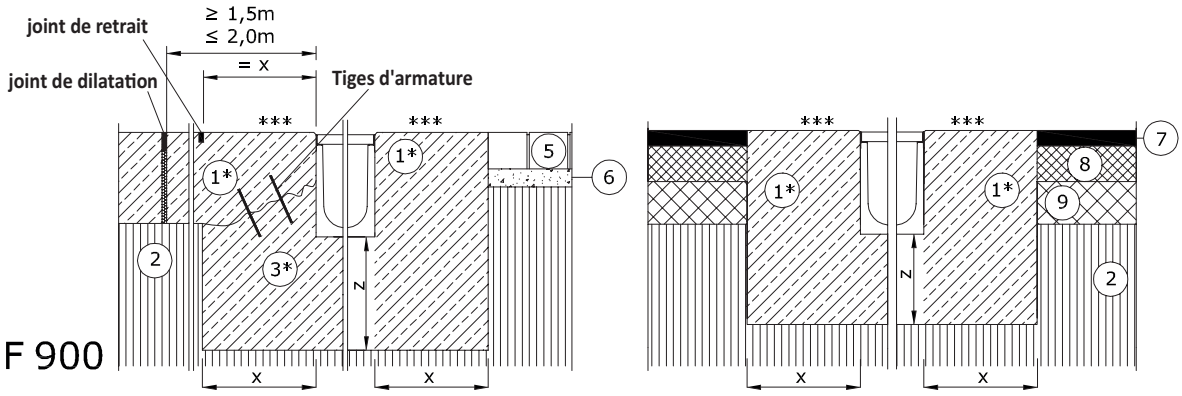

*** Renforcement et classes d'exposition selon les indications du planificateur responsable.**
Les couches porteuses résistantes au gel et sans tassement doivent être réalisées selon la réglementation routière RStO.
*****Le drainage de surfaces soumises à des charges dynamiques élevées, par exemple le drainage transversal des routes, des autoroutes et des passages à niveau, est exclusivement possible avec l'installation de nos systèmes de caniveaux DM et après consultation de nos ingénieurs techniques. Les pièces de visite et les avaloirs doivent impérativement être montés hors des zones soumises à des charges dynamiques.**

1. Béton pour chaussées
2. Couche support selon la réglementation routière
3. Enveloppe en béton
4. Terrain naturel
5. Revêtement pavé
6. Lit de pavage
7. Couche de revêtement bitumineuse
8. Couche de liant
9. Couche support bitumineuse
10. Lit de mortier

Le revêtement attenant doit être réalisé de manière à exclure toutes forces horizontales agissant sur les éléments de caniveaux. Après leur montage, les corps de caniveaux doivent être équipés de couvertures pour qu'ils deviennent rigides.

FONDATIONS

Les exigences auxquelles le béton doit satisfaire en termes de durabilité par rapport aux influences environnementales doivent être définies par le planificateur qui doit spécifier la classe d'exposition respective.

Exemple : Classe d'exposition pour le béton de chaussées en cas de drainage transversal de voies rapides et **d'autoroutes C30/37 (LP), XF4, XM2** (source : Fiche technique «ciment» B9 3.2006, www.beton.org)

CANIVEAUX MEADRAIN EN BÉTON POLYMÈRE

La classe de charge maximale pour le système de caniveaux sélectionné est indiquée dans le dossier du projet, dans les fiches techniques et dans les tarifs; elle ne doit pas être dépassée.

Classes de charge selon EN1433	A 15 kN	B 125 kN	C 250 kN	D 400 kN	E 600 kN	F 900 kN
Dimensions de la fondation X (en mm)	> 80	> 100	> 150	> 200	> 200	> 250
Dimensions de la fondation Z (en mm)	> 80	> 100	> 150	> 200	> 200	> 250
enforcement de l'enveloppe en béton (3) selon les indications du planificateur responsable	non	non	non	oui	oui	oui
Qualité du béton DIN EN 206-1/DIN 1045-2 Dans les zones de chaussées (1) ≥ C 30/37 avec renforcement	≥ C 12/15	≥ C 20/25	≥ C 20/25	≥ C 25/30	≥ C 25/30	≥ C 30/37

CANIVEAUX MEACRET EN BÉTON

La classe de charge maximale pour le système de caniveaux sélectionné est indiquée dans le dossier du projet, dans les fiches techniques et dans les tarifs ; elle ne doit pas être dépassée.

Classes de charge selon EN1433	A 15 kN	B 125 kN	C 250 kN	D 400 kN	E 600 kN	F 900 kN
Dimensions de la fondation X (en mm)	> 80	> 100	> 150	> 150	> 150	> 200
Dimensions de la fondation Z (en mm)	> 80	> 100	> 150	> 200	> 200	> 250
enforcement de l'enveloppe en béton (3) selon les indications du planificateur responsable	non	non	non	oui	oui	oui
Qualité du béton DIN EN 206-1/DIN 1045-2 Dans les zones de chaussées (1) ≥ C 30/37 avec renforcement	≥ C 12/15	≥ C 20/25	≥ C 20/25	≥ C 25/30	≥ C 25/30	≥ C 30/37

CANIVEAUX MEARIN EN POLYESTER RENFORCE AVEC DE LA FIBRE DE VERRE

La classe de charge maximale pour le système de caniveaux sélectionné est indiquée dans le dossier du projet, dans les fiches techniques et dans les tarifs ; elle ne doit pas être dépassé

Classes de charge selon EN1433	A 15 kN	B 125 kN	C 250 kN	D 400 kN	E 600 kN
Dimensions de la fondation X (en mm)	> 80	> 100	> 150	> 200	> 200
Dimensions de la fondation Z (en mm)	> 80	> 100	> 150	> 200	> 200
enforcement de l'enveloppe en béton (3) selon les indications du planificateur responsable	non	non	non	oui	oui
Qualité du béton DIN EN 206-1/DIN 1045-2 Dans les zones de chaussées (1) ≥ C 30/37 avec renforcement	≥ C 12/15	≥ C 20/25	≥ C 20/25	≥ C 25/30	≥ C 25/30

JOINTS DE DILATATION

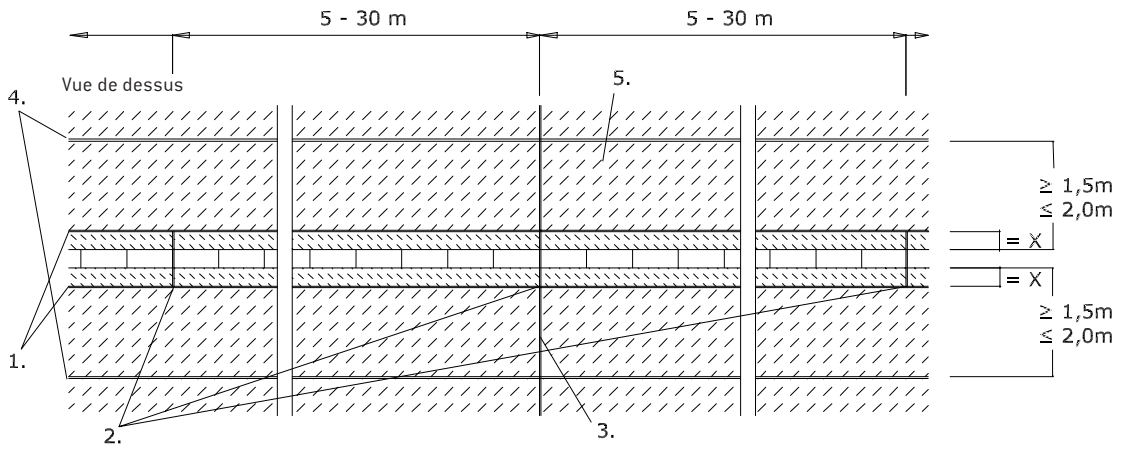

Si aucune autre prescription différente de la part du planificateur n'existe, nous recommandons de réaliser les joints de dilatation comme représentés ci-dessus.

1. Joint de retrait
2. Joints de dilatation transversaux au fil du caniveau dans l'enrobage en béton. Espacement des joints transversaux entre eux de 5 m à 30 m selon les indications du planificateur compétent. Les joints transversaux doivent être disposés exclusivement dans les joints des caniveaux.
3. La planification des joints de dilatation dans le béton de chaussées incombe exclusivement au planificateur responsable du projet ou à la direction locale du chantier.
4. Joint de dilatation parallèle au caniveau. Un positionnement direct des joints de dilatation entre le corps de caniveaux et l'enveloppe attenante n'est pas autorisé. L'écart minimal « x » doit être respecté.
5. Revêtement de chaussée en béton

Les présentes consignes de pose sont, à compter du mois d'avril 2023, les seules valables et ce jusqu'à la parution d'une version révisée. Elles remplacent toutes les publications précédentes.
La version actuelle peut être téléchargée sous www.mea-group.com.

IMEA SOLUTIONS D'EVACUATION DES EAUX DOMAINES D'APPLICATION

ROUTES ET VOIES DE CIRCULATION

JARDINAGE ET AMENAGEMENT PAYSAGER

CENTRES DE VILLE ET ZONES PIETONNES

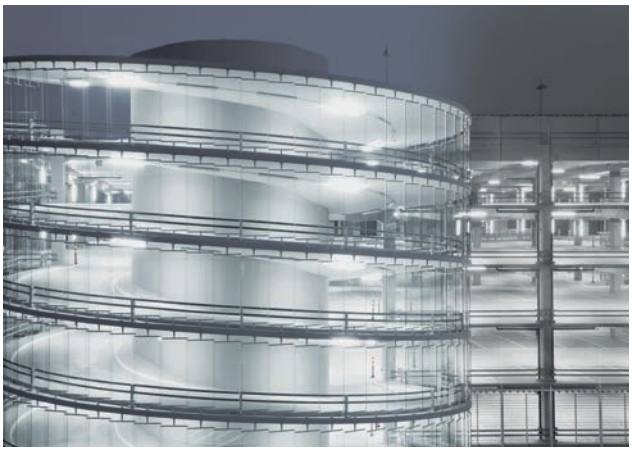

PARKINGS COUVERTS

DOMICILES PRIVES ET JARDINS

PARCS DE STATIONNEMENT

INDUSTRIE ET COMMERCE

BUILDING SUCCESS

MEA France ■ 25 Avenue Jean Prouvé ■ 88100 Saint-Dié-des-Vosges
www.mea-group.com/fr