MEA FRANCE

BUILDING SUCCESS

MEARIN

SYSTÈMES DE DRAINAGE HAUTE PERFORMANCE ET ULTRA-LÉGER POUR LES PROFESSIONNELS

SYSTÈMES DE DRAINAGE HAUTE QUALITE EN COMPOSITE ARMÉ DE FIBRES DE VERRE

SOLUTIONS DE DRAINAGE PROFESSIONNELLES ET FLEXIBLES POUR TOUS LES USAGES

MEARIN PLUS ET EXPERT

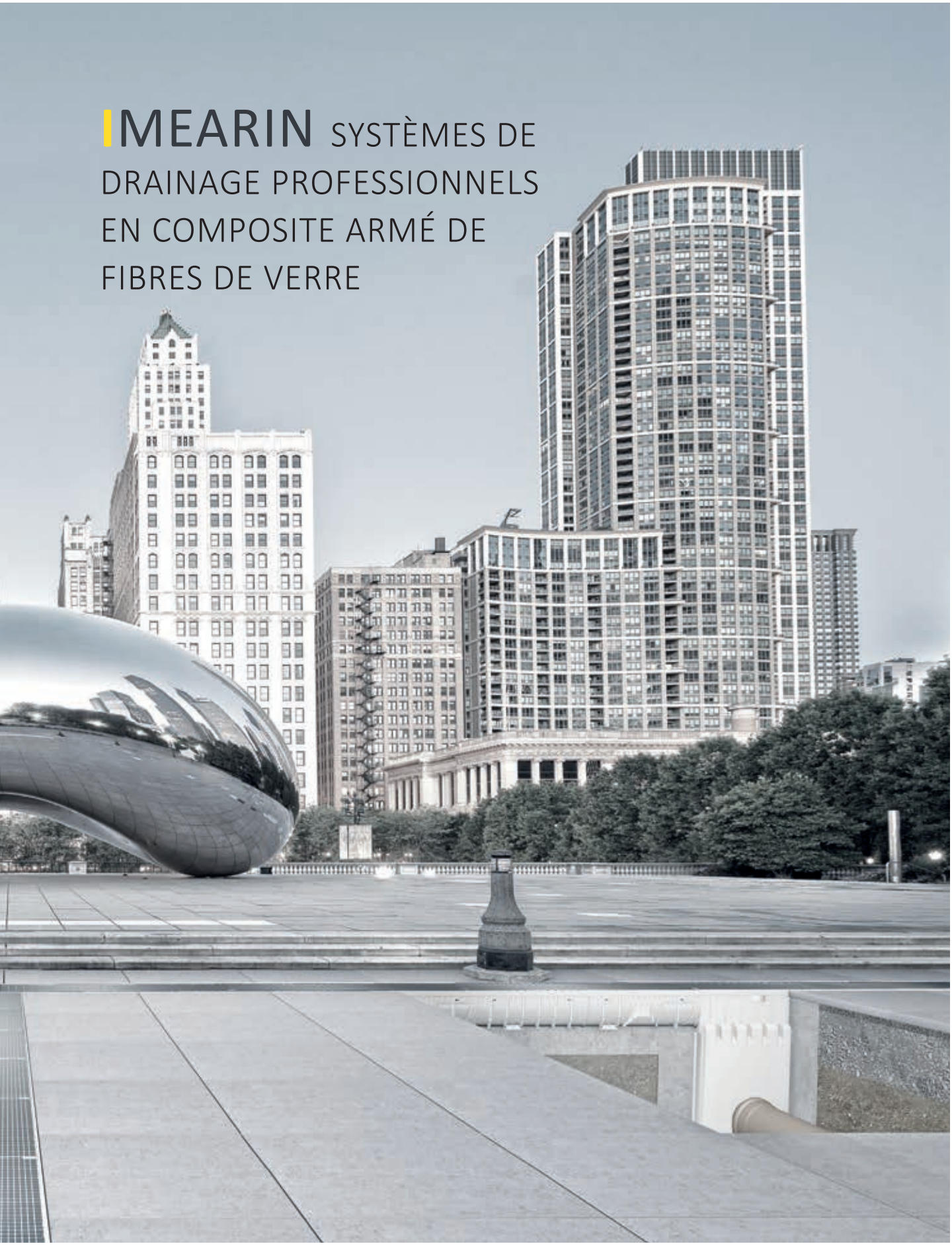

MEARIN SYSTÈMES DE DRAINAGE PROFESSIONNELS EN COMPOSITE ARMÉ DE FIBRES DE VERRE

SYSTÈME COMPLET AVEC DES COMPOSANTS PARFAITEMENT ADAPTÉS LES UNS AUX AUTRES SANS PENTE EN LARGEURS : 100, 150, 200 ET 300 MM

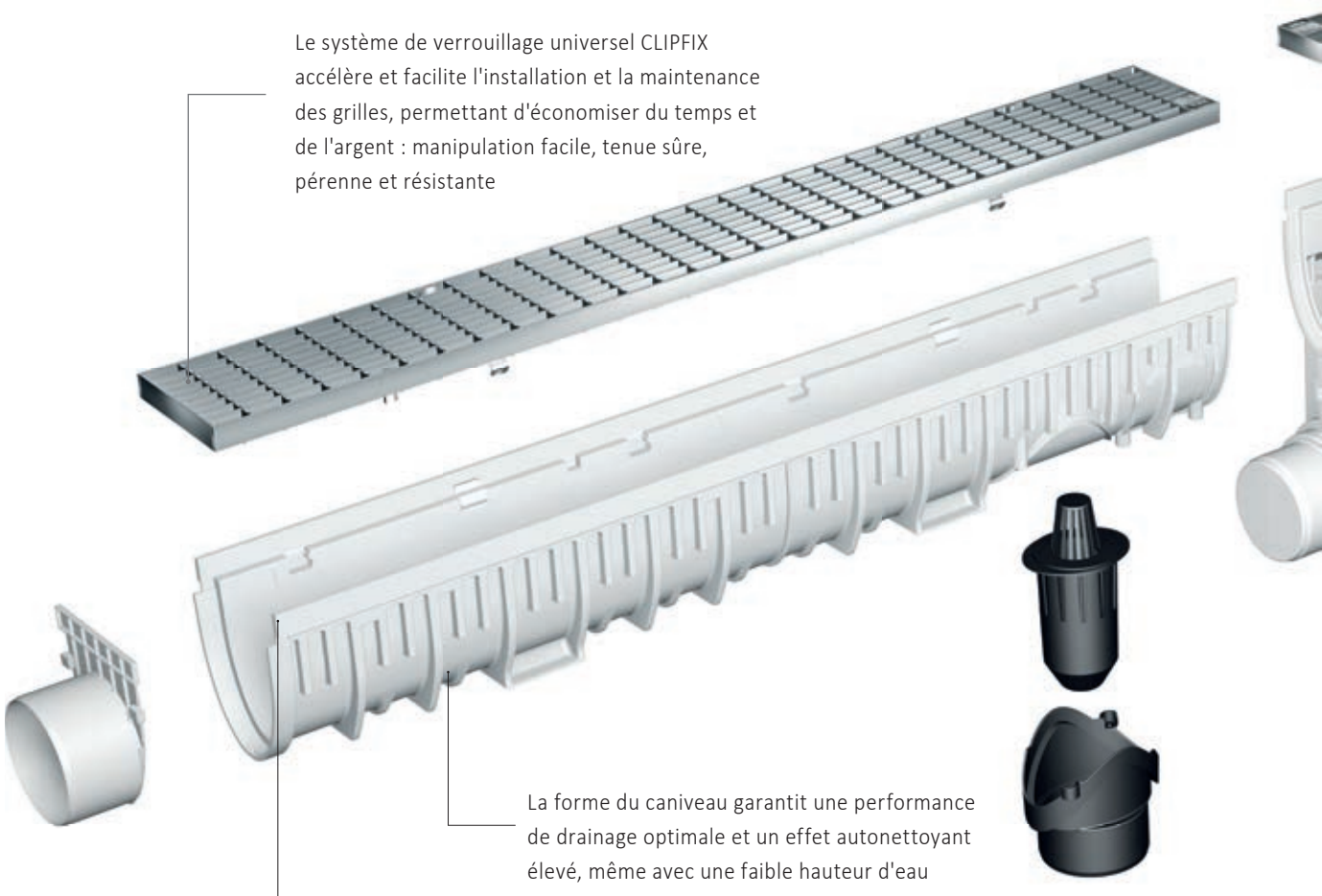

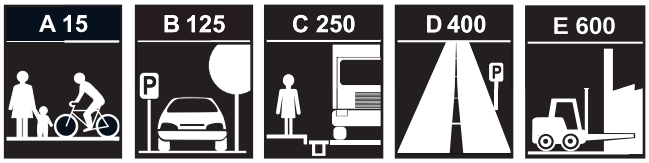

SYSTÈME MEARIN PLUS/EXPERT

> Système complet de caniveaux en composite armé de fibres de verre
> Certifié conforme aux normes EN 1433 et CE

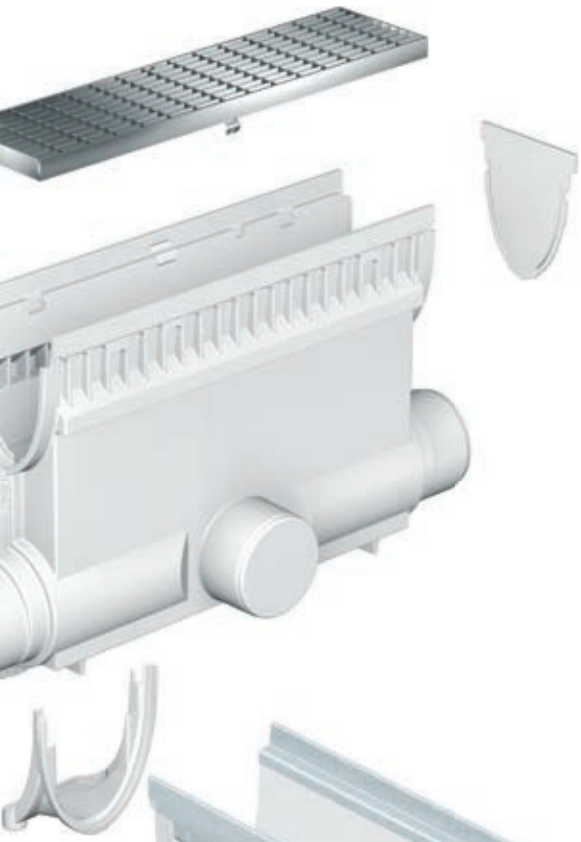

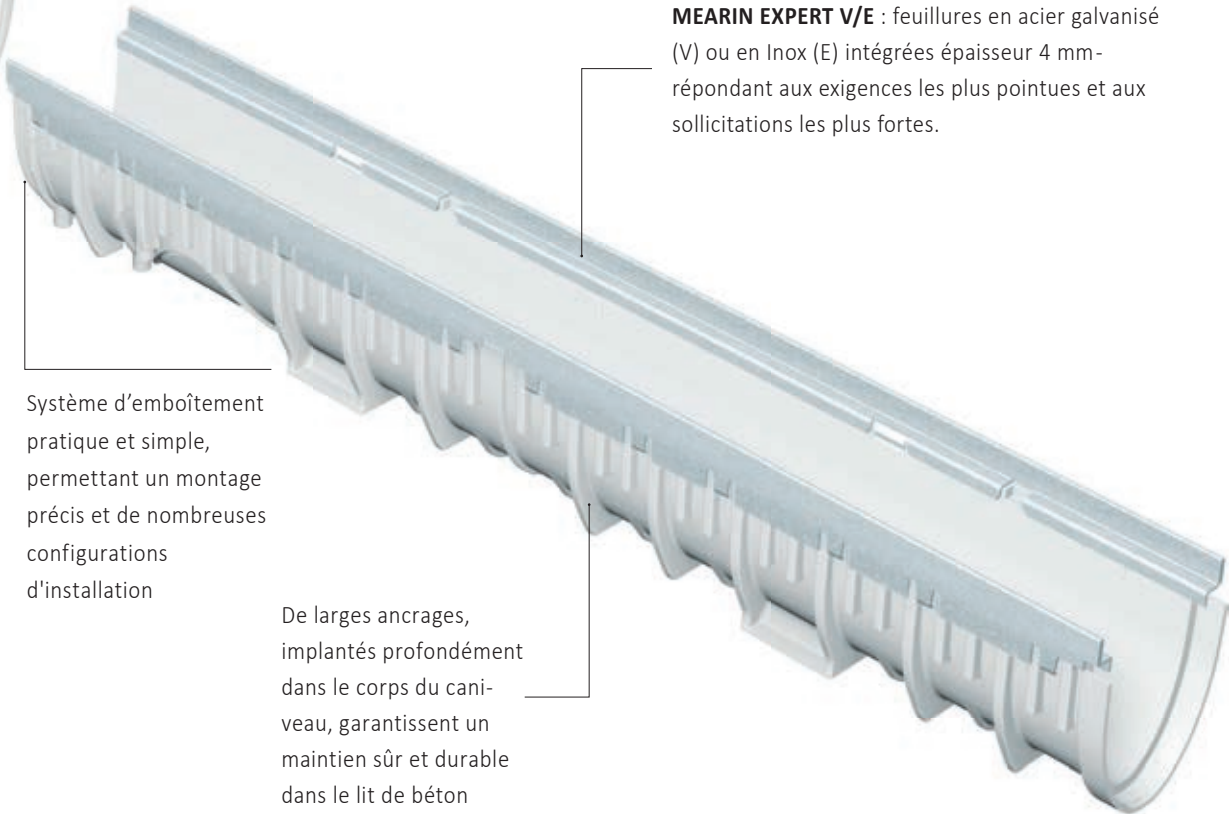

MEARIN EXPERT V/E : feuillures en acier galvanisé (V) ou en Inox (E) intégrées épaisseur 4 mm- répondant aux exigences les plus pointues et aux sollicitations les plus fortes.

Système d'emboîtement pratique et simple, permettant un montage précis et de nombreuses configurations d'installation

De larges ancrages, implantés profondément dans le corps du caniveau, garantissent un maintien sûr et durable dans le lit de béton

MEARIN PLUS VUE D'ENSEMBLE

MEARIN PLUS 1000 sans pente

Largeur utile : 100 mm
Largeur totale : 136 mm
Hauteurs : 158, 208 et 258 mm

> Corps de caniveau sans pente
> Avec feuillures en composite armé de fibres de verre
> Classes de charge A 15 à D 400
> Également disponible en noir

MEARIN PLUS 1500 sans pente

Largeur utile : 150 mm
Largeur totale : 186 mm
Hauteur : 187 mm

> Corps de caniveau sans pente
> Avec feuillures en composite armé de fibres de verre
> Classes de charge A 15 à D 400
> Également disponible en noir

MEARIN PLUS 2000 sans pente

Largeur utile : 200 mm
Largeur totale : 236 mm
Hauteur : 242 mm

> Corps de caniveau sans pente
> Avec feuillures en composite armé de fibres de verre
> Classes de charge A 15 à D 400

MEARIN PLUS 3000 sans pente

Largeur utile : 300 mm
Largeur totale : 336 mm
Hauteur : 397 mm

> Corps de caniveau sans pente
> Avec feuillures en composite armé de fibres de verre
> Classes de charge A 15 à D 400

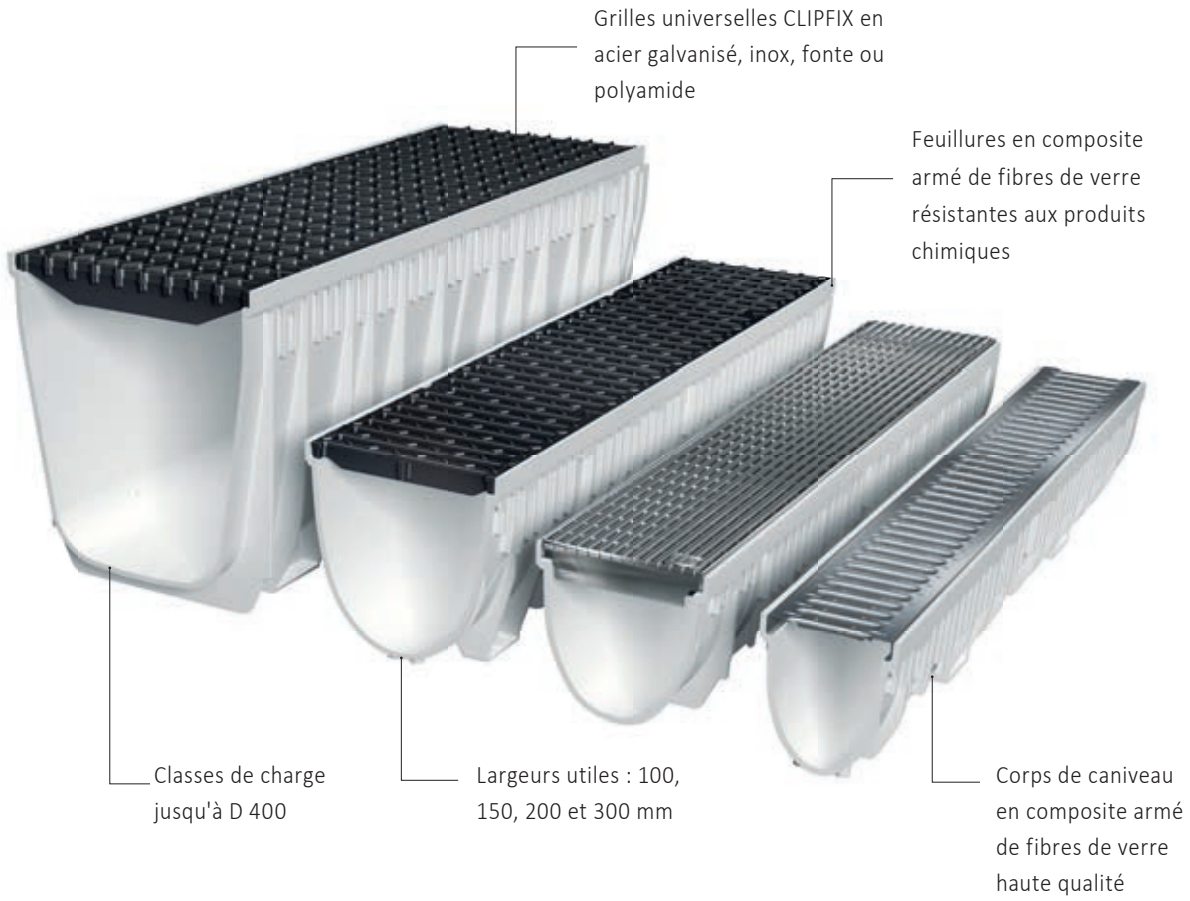

MEARIN PLUS

SYSTÈME DE DRAINAGE AVEC FEUILLURES EN COMPOSITE ARMÉ DE FIBRES DE VERRE (D 400)

Parfaitement adapté aux espaces paysagers urbains :

> Corps et feuillures de caniveau en composite armé de fibres de verre ultra-résistant
> Disponible en largeurs 100, 150, 200 et 300 mm
> Classes de charge jusqu'à D 400
> Différents modèles de grilles CLIPFIX en acier, inox, fonte ou polyamide
> Champs d'application : espaces publics, parkings, espaces paysagers

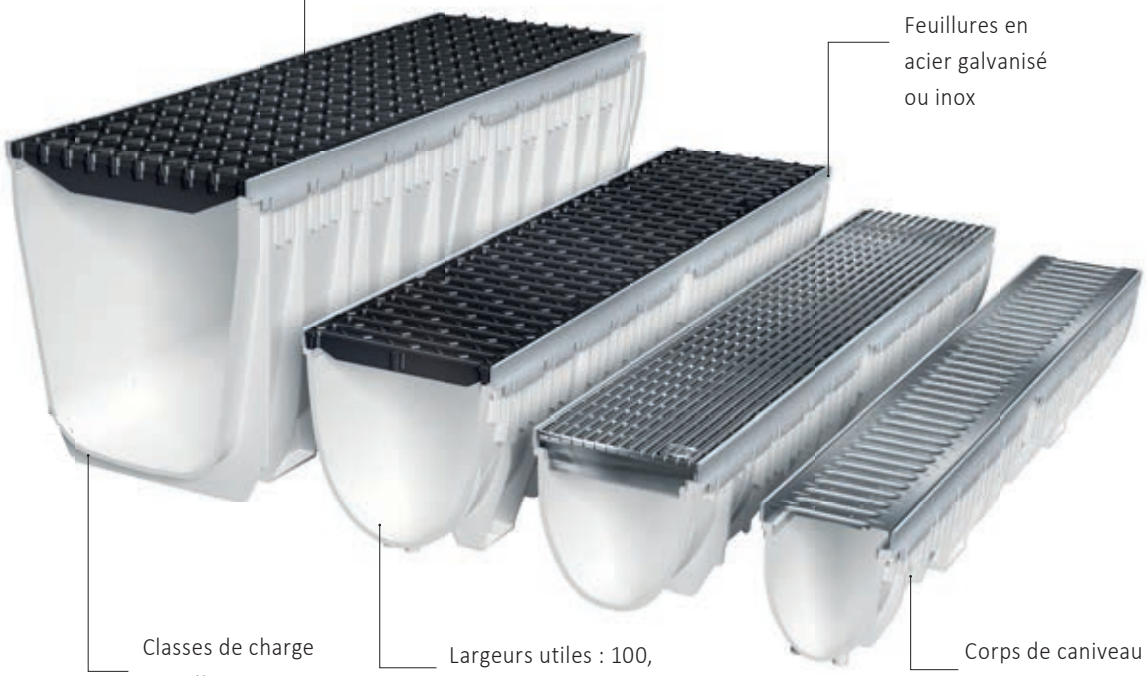

IMEARIN EXPERT

SYSTÈME DE DRAINAGE AVEC FEUILLURES EN ACIER GALVANISÉ (V) OU INOX (E) (E 600)

Parfaitement adapté aux espaces urbains, voies de circulation et espaces industriels :

> Corps de caniveau en composite armé de fibres de verre ultra-résistant avec feuillures intégrées en acier galvanisé, adapté aux sollicitations élevées
> Disponible en largeurs 100, 150, 200 et 300 mm
> Classes de charge jusqu'à E 600
> Différents modèles de grilles CLIPFIX en acier, fonte ou polyamide
> Champs d'application : espaces récréatifs, surfaces
> industrielles, parcs de stationnement, routes et voies de circulation

MEARIN EXPERT VUE D'ENSEMBLE

MEARIN EXPERT V/E 1000 sans pente

Largeur utile : 100 mm
Largeur totale : 132 mm
Hauteurs : 158, 208 et 258 mm

> Corps de caniveau sans pente
> Avec feuillure intégrée en acier galvanisé (V) ou en Inox (E), épaisseur 4 mm
> Classes de charge A 15 à E 600

MEARIN EXPERT V/E 1500 sans pente

Largeur utile : 150 mm
Largeur totale : 182 mm
Hauteur : 187 mm

> Corps de caniveau sans pente
> Avec feuillure intégrée en acier galvanisé (V) ou en Inox (E), épaisseur 4 mm
> Classes de charge A 15 à E 600

MEARIN EXPERT V/E 2000 sans pente

Largeur utile : 250 mm
Largeur totale : 232 mm
Hauteur : 242 mm

> Corps de caniveau sans pente
> Avec feuillure intégrée en acier galvanisé (V) ou en Inox (E), épaisseur 4 mm
> Classes de charge A 15 à E 600

MEARIN EXPERT V/E 3000 sans pente

Largeur utile : 300 mm
Largeur totale : 232 mm
Hauteur : 397 mm

> Corps de caniveau sans pente
> Avec feuillure intégrée en acier galvanisé (V) ou en Inox (E), épaisseur 4 mm
> Classes de charge A 15 à E 600

SYSTÈME COMPLET À PENTE LINÈAIRE (20 M) LARGEUR UTILE 100 MM

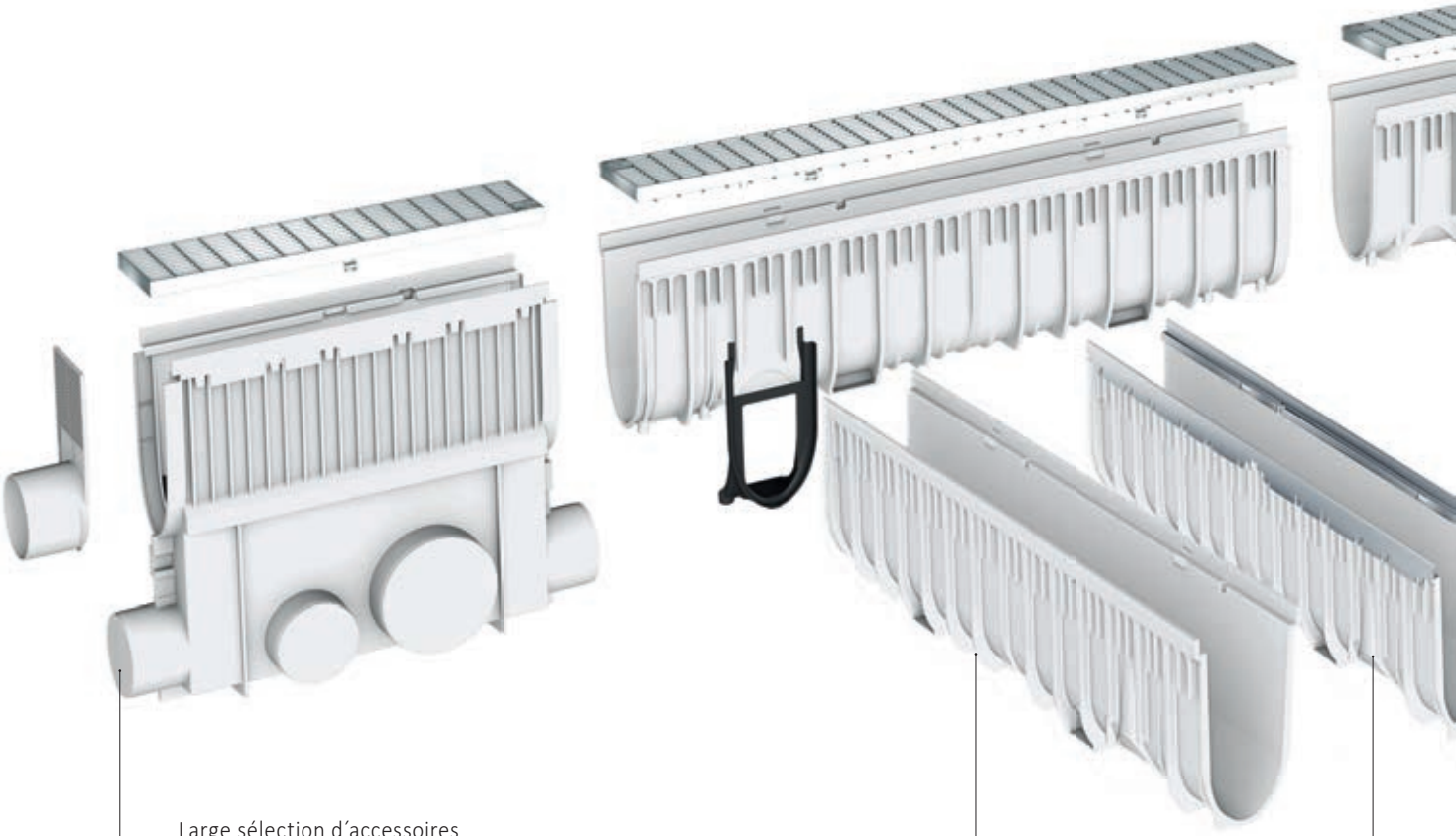

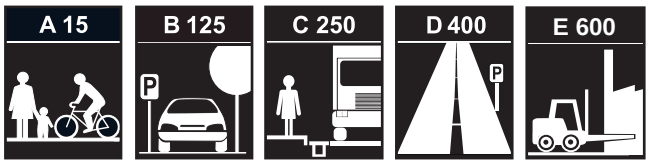

MEARIN PLUS 1000 avec pente
MEARIN EXPERT V/E 1000 avec pente

> Système complet avec pente interne 20 m
> Pour la réalisation d'un pente linéaire (0.5 %)
> Conforme norme EN 1433 et marquage CE

MEARIN PLUS 1000 avec pente (0.5 %)

Largeur utile : 100 mm
Largeur totale : 136 mm
Hauteurs : de 158 à 258 mm

> Corps de caniveau avec pente (0.5 %)
> Avec feuillures en composite armé de fibres de verre
> Classes de charge A 15 à D 400

MEARIN EXPERT V/E 1000 avec pente (0.5 %)

Largeur utile : 100 mm
Largeur totale : 132 mm
Hauteurs : de 158 à 258 mm

> Corps de caniveau avec pente (0.5 %)
> Avec feuillure intégrée en acier galvanisé (V) ou en Inox (E), épaisseur 4 mm
> Classes de charge A 15 à E 600

VUE D'ENSEMBLE

MEARIN PLUS/ EXPERT 1000 selon la norme DIN EN1433

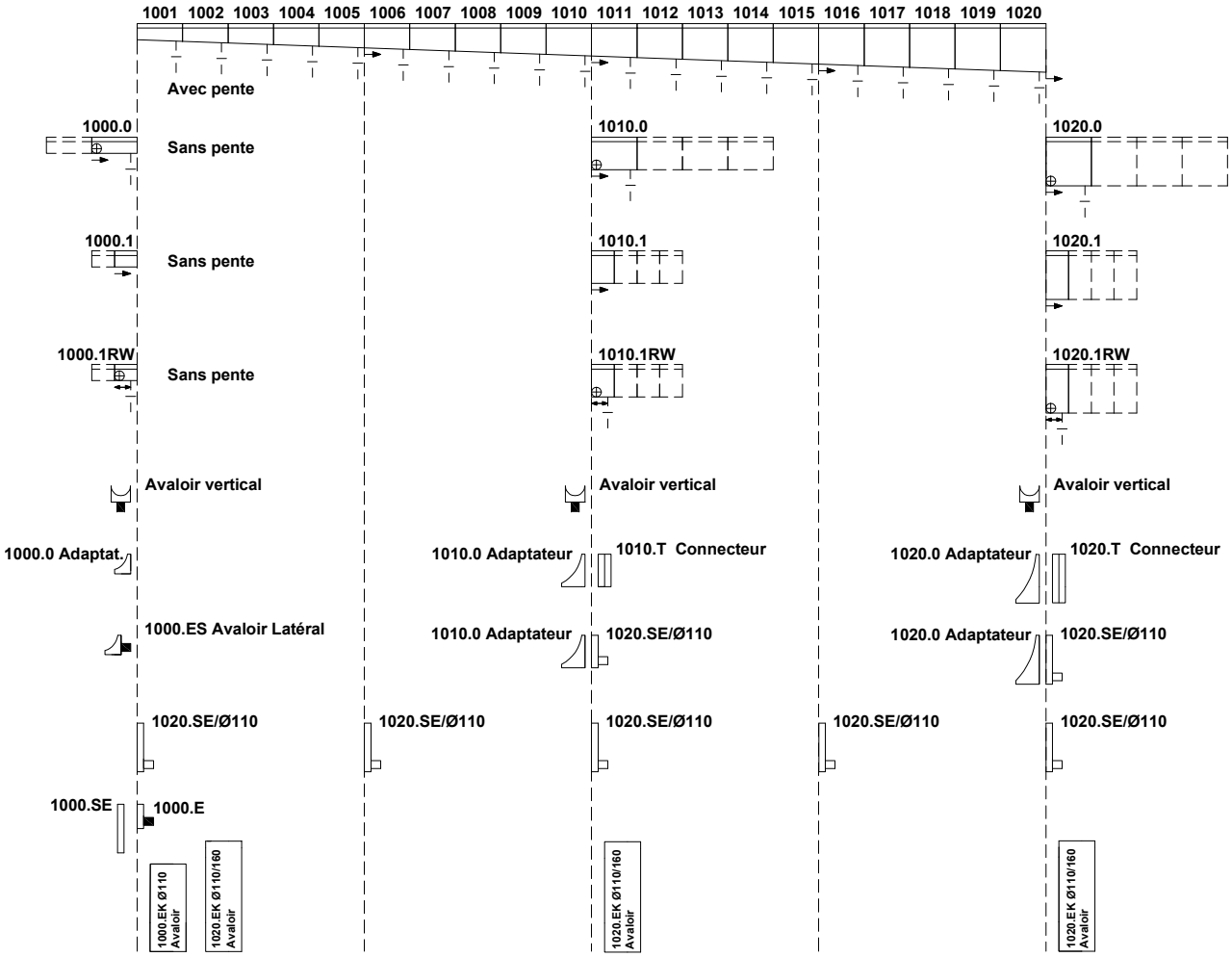

= Préformage ou perçage pour raccordement vertical

= Possibilité de raccordement pour les raccordements en angle, en T et en croix

= Peut être utilisé comme un changement de direction d'écoulement

= Sens de l'écoulement

= Adaptateur pour connexion latérale pour angle, en T et
Connexions transversales ou plaques d'extrémité avec connecteur

= Connecteur entre les deux côtés de la languette au point le plus bas

= Avaloir vertical

= Avaloir Latéral incl. adaptateur

= Capuchon d'extrémité fermé pour le début et la fin du caniveau

= Plaque frontale avec avaloire de vidange pour l'extrémité du caniveau

= Plaque d'extrémité fermée pour début/fin du caniveau avec Avaloir en option

MEARIN PLUS/ PLUS F BLACK

LÉGERS ET ESTHÉTIQUES (D 400)

Les caniveaux MEARIN BLACK sont la solution de drainage esthétique adaptée aux espaces verts et paysagers, ainsi qu'aux espaces urbains. Le corps de caniveau est en composite armé de fibres de verre haute qualité, indéformable dans le temps, résistant au sel et aux produits chimiques. Sa forte résistance à la chaleur en fait le produit idéal pour une installation directement sur l'enrobé à chaud.

- > Extrêmement résistant (Classe de charge D 400)
- > Qualité Duroplast : pas de déformation dans le temps
- > Parfait pour un revêtement noir et anthracite
- > Caniveau en composite armé de fibres de verre
- > Large choix de grilles CLIPFIX et d'accessoires
- > Recyclable à 100 %

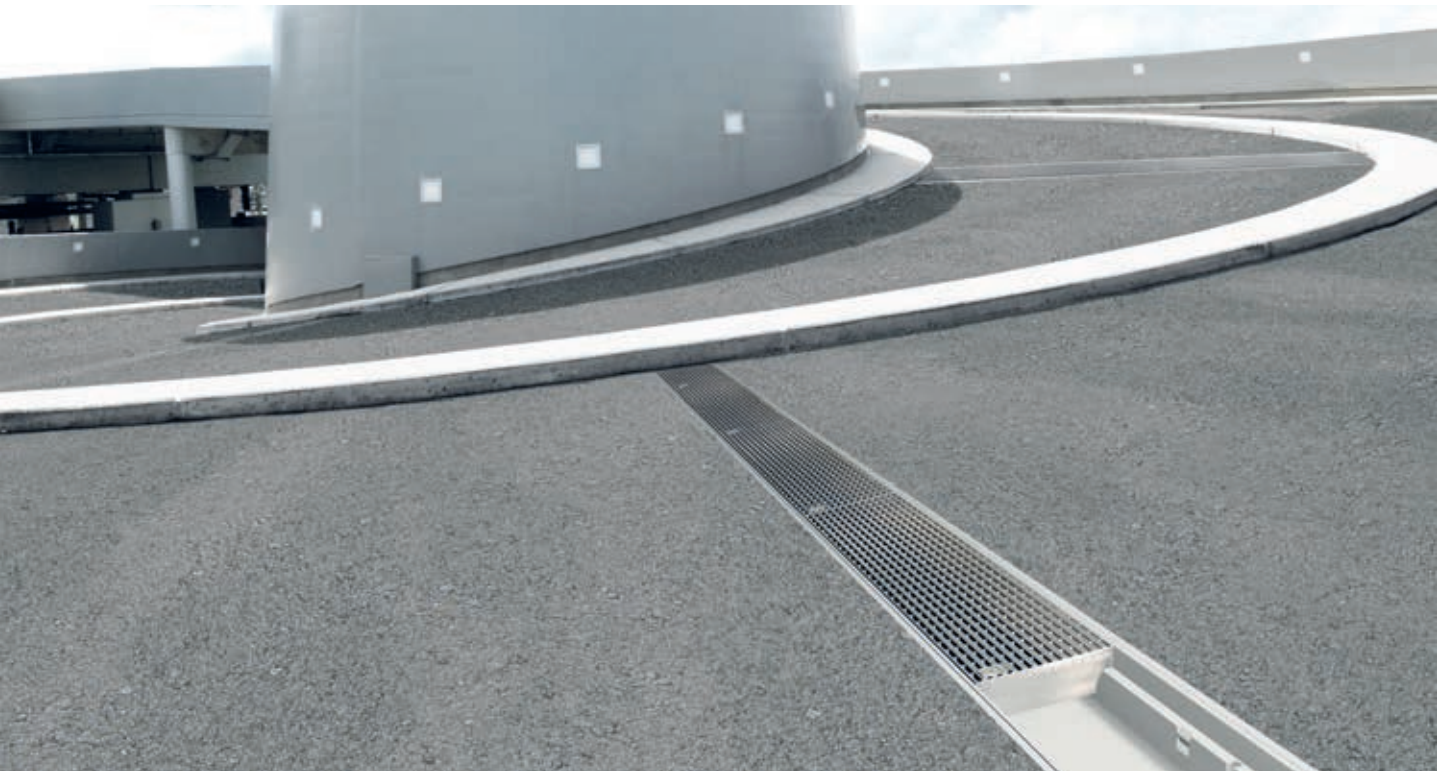

MEARIN PLUS F VUE D'ENSEMBLE

MEARIN PLUS F 1000

Largeur utile : 100 mm
Largeur totale : 137 mm
Hauteur : 55 mm

> Corps de caniveau sans pente
> Avec feuillures en composite armé de fibres de verre
> Classes de charge A 15 à D 400
> Également disponible en noir

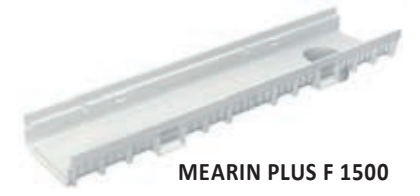

MEARIN PLUS F 1500

Largeur utile : 150 mm
Largeur totale : 187 mm
Hauteur : 75 mm

> Corps de caniveau sans pente
> Avec feuillures en composite armé de fibres de verre
> Classes de charge A 15 à D 400
> Également disponible en noir

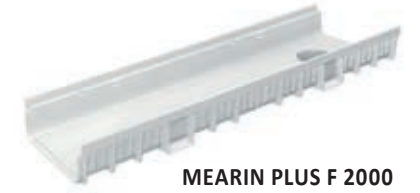

MEARIN PLUS F 2000

Largeur utile : 200 mm
Largeur totale : 237 mm
Hauteur : 100 mm

> Corps de caniveau sans pente
> Avec feuillures en composite armé de fibres de verre
> Classes de charge A 15 à D 400

MEARIN PLUS F CANIVEAUX PLATS

Les caniveaux MEARIN PLUS F ont été spécialement développés pour les zones nécessitant une faible hauteur de construction :

> Caniveaux et feuillures en composite armé de fibres de verre
> Corps de caniveau sans pièces métalliques
> Classes de charge jusqu'à D 400
> Disponibles en largeurs : 100, 150 et 200 mm
> Grilles de couverture universelles CLIPFIX en acier galvanisé, inox, fonte ou polyamide
> Conçus pour les espaces paysagers, parkings, espaces urbains, rampes et bordures de façades

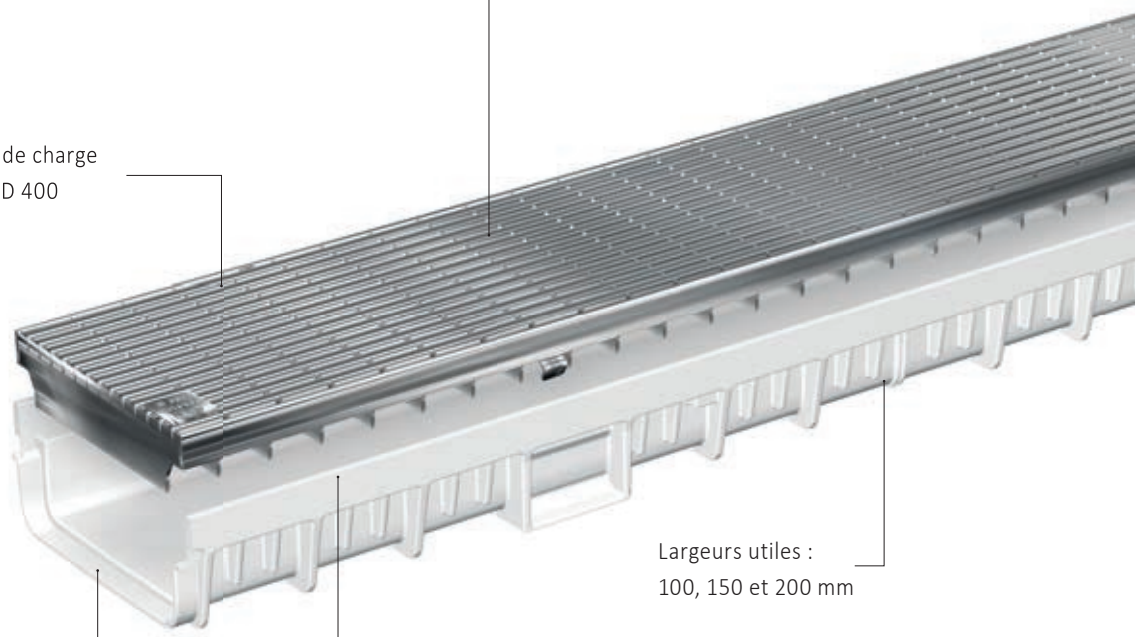

MEA TOPSLOT

LIGNÉS ÉLEGANTES ET FONCTIONNALITÉ ÉLEVÉE

Le MEA TSH TOPSLOT se caractérise, outre son esthétisme, par une multitude d'avantages pratiques lors de l'installation et de l'application. Selon les exigences, le MEA TSH TOPSLOT peut supporter des charges allant jusqu à E 600. Adapté aux applications les plus spécifiques, le système TSH TOPSLOT propose des couvertures à fente de hauteurs standard 160 mm, et sur-mesure. Les contours extérieurs affleurés des couvertures à fente simplifient le pavage direct. La couche de galvanisation spéciale et très épaisse garantit une grande sécurité fonctionnelle de l'ensemble et une résistance élevée à la corrosion.

MEARIN PLUS ET EXPERT

GRILLES DE COUVERTURE

MEA propose une large gamme de grilles de couverture fonctionnelles et esthétiques pour caniveaux MEARIN.
De la grille à mailles aux barreaux longitudinaux, les grilles MEA sont synonymes de qualité supérieure, d'innovation et de créativité.

Grille passerelle en acier galvanisé ou polyamide :

> La conception intelligente à barreaux ou à fentes est une alternative design aux grilles à mailles. Particulièrement stables et résistantes aux intempéries.
> Classes de charge A 15 à C 250 selon norme EN 1433

Grille fonte :

> Particulièrement adaptée aux charges extrêmes et aux zones très fréquentées
> Classes de charge C 250 à E 600 selon norme EN 1433

Grille longitudinale :

> La solution esthétique en acier galvanisé ou inox
> Classes de charge A 15 à E 600 selon norme EN 1433

Grille à mailles :

> Grilles pressées en acier galvanisé ou en inox
> Classes de charge A 15 à D 400 selon norme EN 1433

Grille fonte design :

> Solutions esthétiques pour milieux urbains
> Classes de charges C 250 et D 400 selon norme EN 1433

Grille à barres longitudinales heelguard en PP recyclé Noir ou Grise

Grille passerelle en polymide

Grille passerelle en acier galvanisé

Grille M30/10 en acier galvanisé ou inox

Grille à barres longitudinales en acier galvanisé ou inox

Grille passerelle en fonte

Grille fonte WAVE

Grille fonte design BAVARIA

Grille fonte design HONEYCOMB

CLIPFIX

SYSTÈME DE VERROUILLAGE RAPIDE UNIVERSEL CLIPFIX

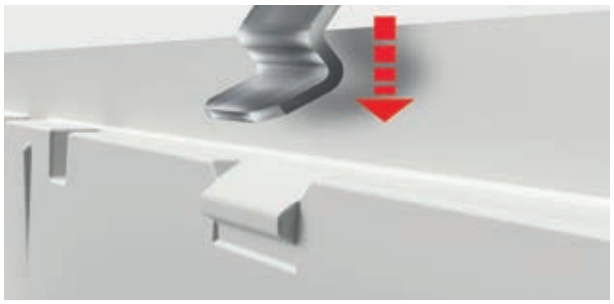

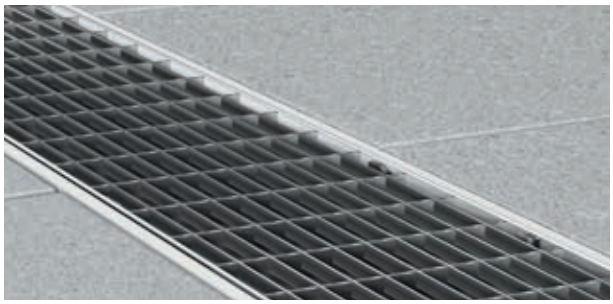

La compatibilité des caniveaux MEARIN PLUS/EXPERT avec le nouveau système de verrouillage universel CLIPFIX offre un certain nombre d'avantages, tels qu'un porte-feuille produits plus transparent, une gamme étendue, harmonisée et une gestion des stocks simplifiée.

Une fois installés, les corps + grilles de caniveaux forment un ensemble esthétique innovant grâce au système de verrouillage rapide CLIPFIX. Aucune aspérité visuelle due à des fixations visibles (vis, etc.)

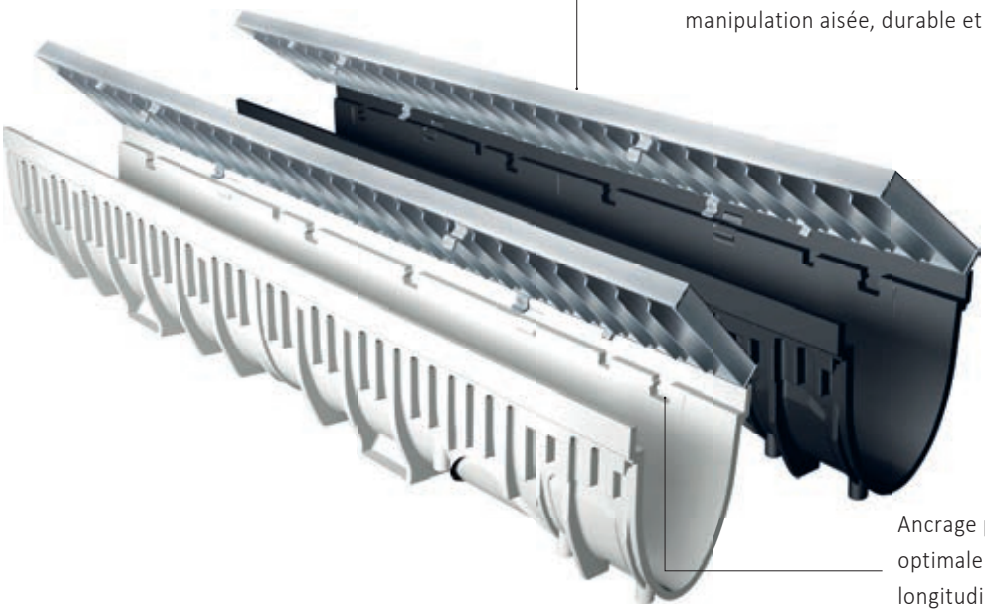

Système de verrouillage des grilles universel CLIPFIX. Installation sûre, manipulation aisée, durable et résistante

Ancrage pour une protection optimale contre les mouvements longitudinaux : La grille ne se déplace pas de manière longitudinale lors des différents passages

CLAVETTES ANTIVOL MEA CLIPFIX

> Grâce aux clavettes antivol vissables MEA CLIPFIX, les grilles sont protégées contre le vol et le vandalisme.

> Les clavettes antivol MEA CLIPFIX sont disponibles en largeurs 100, 150, 200 et sont faciles à installer

MEA COMPOSITE ARMÉ DE FIBRES DE VERRE HAUTE PERFORMANCE

Tous les systèmes de drainage MEARIN sont fabriqués en composite armé de fibres de verre MEA haute qualité. Ce matériau est utilisé dans de nombreux domaines d'application qui présentent des exigences élevées, tels que la construction d'avions, l'industrie automobile ou encore le sport automobile. Cependant, on distingue différents types de composite armé de fibres de verre, la qualité et les propriétés spécifiques pouvant considérablement varier. Nous nous appuyons sur la technologie SMC (Sheet Molding Compound) – un matériau composite à base de résine de polyester, de charges minérales, d'additifs et de fibres de verre.

Le composite armé de fibres de verre se démarque par une solidité maximale et une indéformabilité. Cela signifie qu'il est extrêmement stable, même en présence de fortes variations de température, et ne subit qu'une dilatation linéaire très faible. Contrairement aux matériaux thermoplastiques, le composite armé de fibres de verre ne subit aucune déformation après son durcissement, mais reste stable et garde sa forme initiale de manière durable. Nos nombreuses années d'expériences et notre expertise de ce matériau nous permettent de proposer des produits tant légers que durables dans le temps, à même d'apporter une réelle valeur ajoutée à nos clients et nos partenaires.

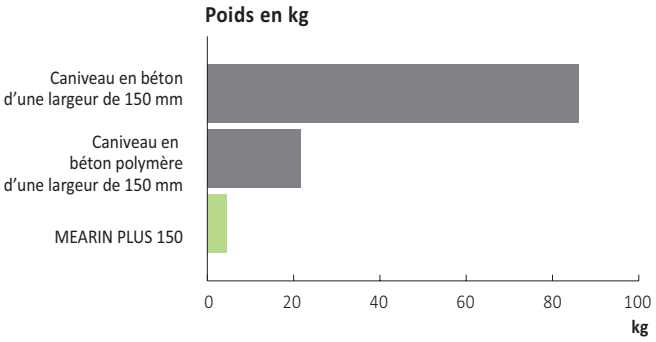

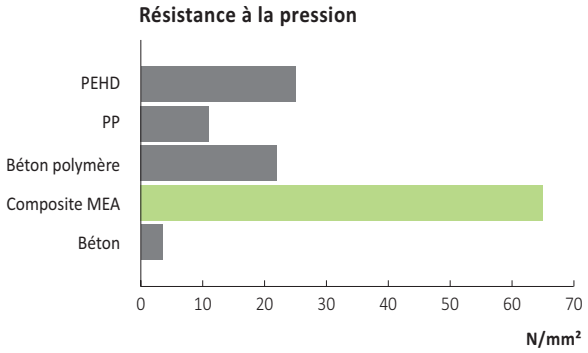

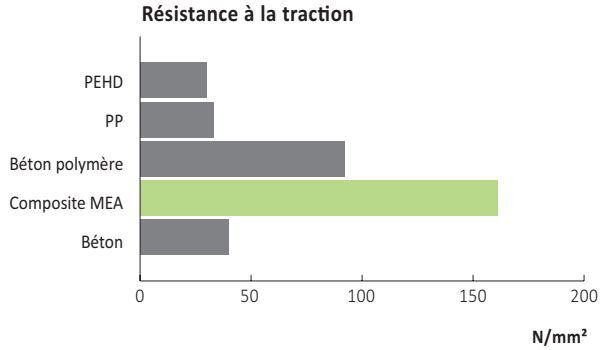

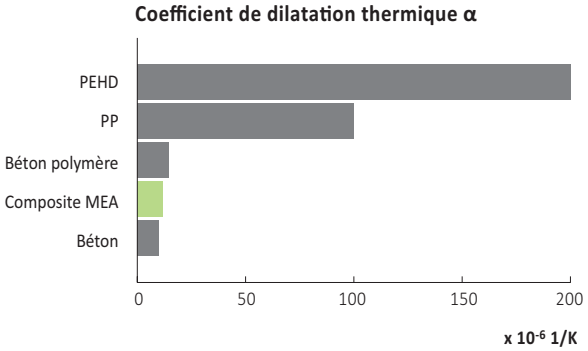

CONSEILS DE POSE

Accotements stabilisés, bandes d'arrêt d'urgence et aires de stationnement. (force de contrôle 250 kN)

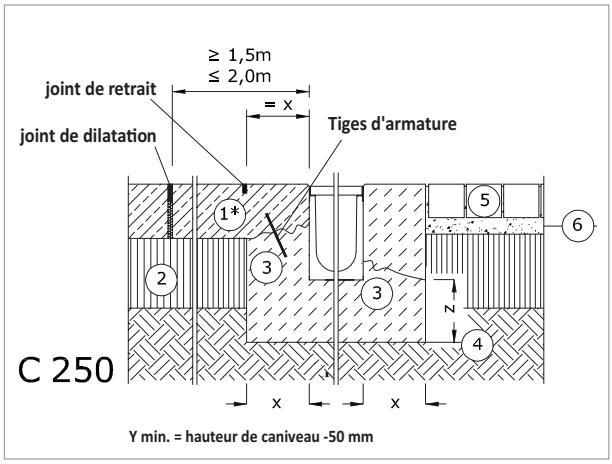

Voies de circulation et/ou zones piétonnes, aires de stationnement associés et surfaces comparables. (force de contrôle 400 kN)

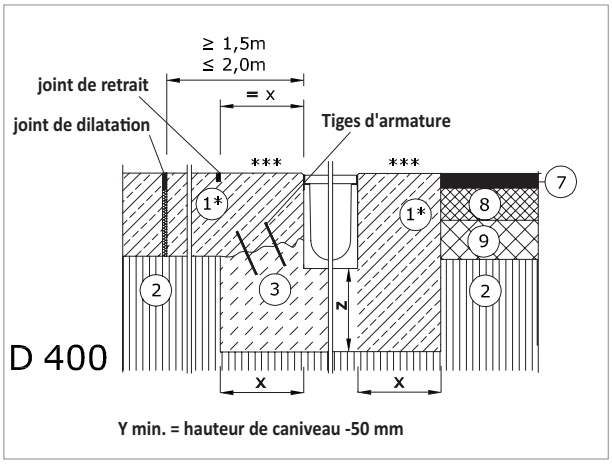

Surfaces de circulation pour véhicules exerçant une forte charge sur les roues, p. ex. ports et docks. (Force d'essai 600 kN)

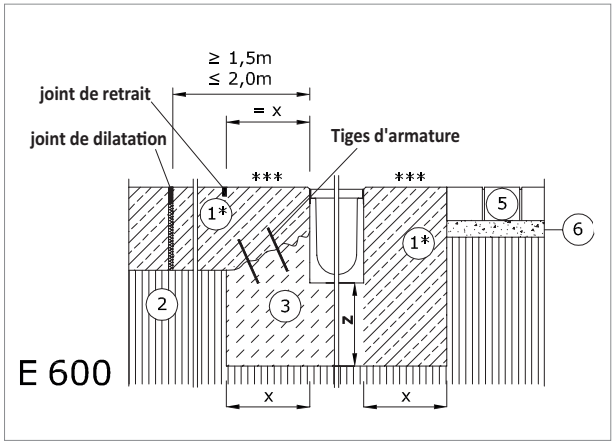

1. Bande de roulage béton
2. Couche porteuse
3. Enrobage béton
4. Terrain stabilisé
5. Pavage
6. Gravillon/sable concassé
7. Couche de recouvrement bitumineuse
8. Couche de liaison
9. Couche porteuse bitumineuse
10. Lit de mortier

*Armature et classe conformes aux indications fournies par le prescripteur responsable.
***Drainage transversal des routes et autoroutes, voies de circulation et passages à niveau, est exclusivementpossible avec l'installation de nos systèmes de caniveaux D 1000, D 2000 et DM 2000 et après consultation de nos ingénieurs techniques.

FONDATIONS

Les exigences auxquelles le béton doit satisfaire en termes de durabilité par rapport aux influences environnementales doivent être définies par le planificateur qui doit spécifier la classe d'exposition respective.
Exemple : Classe d'exposition pour le béton de chaussées en cas de drainage transversal de voies rapides et **d'autoroutes C30/37 (LP), XF4, XM2** (source : Fiche technique «ciment» B9 3.2006, www.beton.org)

Classes de charge selon EN1433	A 15 kN	B 125 kN	C 250 kN	D 400 kN	E 600 kN
Dimensions de la fondation X (en mm)	> 80	> 100	> 150	> 200	> 200
Dimensions de la fondation Z (en mm)	> 80	> 100	> 150	> 200	> 200
enforcement de l'enveloppe en béton (3) selon les indications du planificateur responsable	non	non	non	oui	oui
Qualité du béton DIN EN 206-1/DIN 1045-2 Dans les zones de chaussées (1) ≥ C 30/37 avec renforcement	≥ C 12/15	≥ C 20/25	≥ C 20/25	≥ C 25/30	≥ C 25/30

Le revêtement attenant doit être réalisé de manière à exclure toutes forces horizontales agissant sur les caniveaux. Après leur montage, les corps de caniveaux doivent être équipés de couvertures pour devenir rigides.

DÉTAILS TECHNIQUES

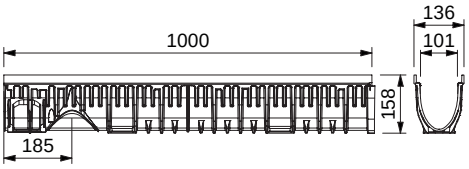

MEARIN PLUS 1000.0 Caniveau sans pente [4) 14) **)]

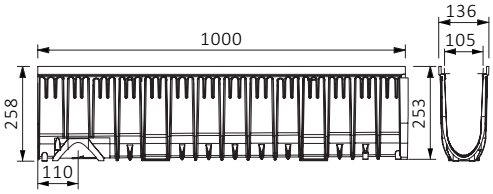

MEARIN PLUS 1020.0 Caniveau avec pente [**)]

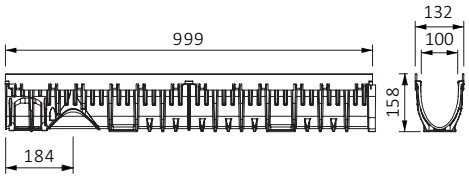

MEARIN EXPERT V 1000.0 Caniveau sans pente [4) 14) **)]

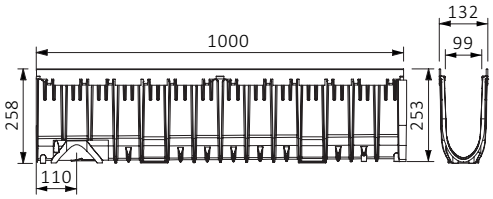

MEARIN EXPERT V 1020.0 Caniveau avec pente [**)]

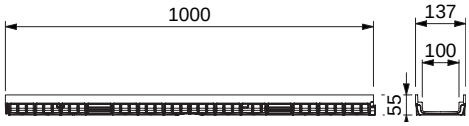

MEARIN PLUS F 1000.0 A/55 Caniveau plat [**)]

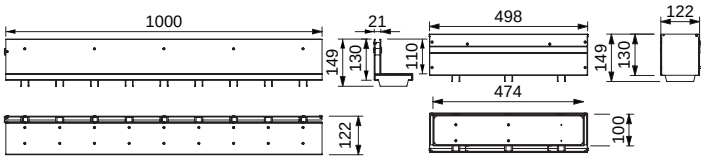

MEA TSL 100 Couverture à fente et pièce de visite [**)]

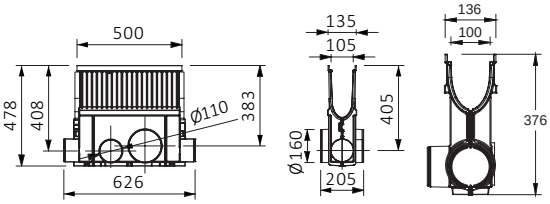

MEARIN PLUS 1000.EK Avaloir [**)]

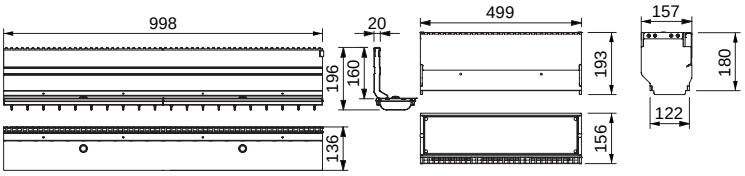

MEA TSH 100 Couverture à fente et pièce de visite [**)]

> REMARQUES

4)Possibilité de raccordement pour évacuation verticale Ø 110 mm, plaques frontales avec manchon ou avaloir.

8)Avec manchon d'évacuation étanche Ø 110 mm

14)Possibilité de raccordement en angle, en T ou en croix.

**A partir de D 400, non adapté pour le drainage transversal des routes ou autoroutes.

CENTRES VILLES ET ZONES PIÉTONNES

PARKINGS

JARDINS ET AMÉNAGEMENT PAYSAGER

IMEARIN

CHAMPS D'APPLICATION

ROUTES ET VOIES DE CIRCULATION

DOMICILES PRIVÉS ET JARDINS

INDUSTRIES ET COMMERCES

DÉCOUVREZ LES AUTRES
PRODUITS DE LA GAMME
MEA WATER MANAGEMENT

MEARIN PG EVO
Solution de drainage pour parkings souterrains et parkings couverts

MEATEC
Système de drainage professionnel pour façades et terrasses

MEADRAIN
Systèmes de drainage professionnels adaptés aux charges lourdes

MEADRAIN TRAFFIC
Systèmes de drainage professionnels pour routes et autoroutes

BUILDING SUCCESS

MEA FRANCE ■ 25 Avenue Jean Prouvé ■ 88100 Saint-Dié-des-Vosges
www.mea-group.com/fr

MEARIN PLUS/EXPERT | FR | 07.2023